Assembly, installation and maintenance manual

Montage-, Aufbau- und Wartungsanleitung ● Assemblage, manuel de montage et d'entretien ● Montaje, instalación y mantenimiento ● Manuale di montaggio, installazione e manutenzione ● Monterings- og vedlikeholdsmanual ● Monterings-, installations- och underhållsmanual ● Kokoamis-, asennus- ja huolto-ohje ● Vejledning for montering og vedligehold ● Handleiding voor montage, installatie en onderhoud ● Manual de montagem, instalação e manutenção ● Návod k montáži, instalaci a údržbě ● Instrukcja montażu, instalacji i konserwacji ● Surinkimo, montavimo ir priežiūros vadovas ● Montāžas, uzstādīšanas un apkopes rokasgrāmata ● Руководство по сборке и обслуживанию ● Montaaži-, paigaldus- ja säilitamise juhend

Element house **EL18-5645-1**

Factory inspection by ● Werkskontrolle durch ● Contrôle à partir de l'usine par ● Inspector de fábrica ● Collaudato da ● Fabrikkkontroll utført av ● Fabriksbesiktigat av ● Tehtaan tarkastaja ● Fabriks Kontrol udført af ● Fabriekscontrole door ● Inspeção de fábrica, por: ● Zkontrolováno ve výrobním závodě ● Kontrola fabryczna do ● Apžiūrą gamykloje atliko ● Rūpnīcas pārbaudi veicis ● Заводской контроль ● Tehase kontroll teostatud:	**Date** ● Datum ● Date ● Fecha ● Data ● Dato ● Datum ● Päiväys ● Dato ● Datum ● Data ● Datum ● Data ● Datums ● Data ● Дата ● Kuupäev: **Pack number** ● Pack Nr. ● Packet n° ● Bulto Nº ● Pacco N. ● Serienr ● Produktionsnummer ● Pakettinro ● Pakke nr. ● Pak nr. ● Número de embalagem ● Číslo balení ● Numer opakowania ● Pakuotės numeris ● Iepakojuma numurs ● Упаковочный номер ● Pakinumber:

www.palmako.ee/information-hub

English: Before installing and using the product, please read the instructions and warranty terms at www.palmako.ee/information-hub to guarantee proper installation and long-lasting performance.

Deutsch: Wichtig! Bitte vor Aufbau und Nutzung des Produkts unbedingt die detaillierte Montageanleitung sowie die Garantiebedingungen unter www.palmako.ee/information-hub lesen, um eine fachgerechte Montage und eine lange Funktionssicherheit zu gewährleisten.

Français: Avant d'installer et d'utiliser le produit, veuillez lire les instructions et les conditions de garantie sur www.palmako.ee/information-hub afin de garantir une installation correcte et la longévité du produit.

Español: Antes de instalar y utilizar el producto, lea las instrucciones y las condiciones de garantía en www.palmako.ee/information-hub para asegurar una instalación correcta y una larga vida útil del producto.

Italiano: Prima di installare e utilizzare il prodotto, leggere le istruzioni e le condizioni di garanzia su www.palmako.ee/information-hub per garantire una corretta installazione e prestazioni durature.

Norsk: Før montering og bruk av produktet, vennligst les monteringsanvisningene og garantivilkårene på www.palmako.ee/information-hub for å sikre korrekt montering og fremtidig holdbarhet.

Svenska: Innan du installerar och använder produkten, vänligen läs instruktionerna och garantivillkoren på www.palmako.ee/information-hub för att säkerställa korrekt installation och produktens långvariga hållbarhet

Suomi: Ennen tuotteen asentamista ja käyttämistä, lue ohjeet ja takuehdot osoitteessa www.palmako.ee/information-hub varmistaaksesi oikean asennuksen ja pitkäkestoisen toiminnan.

Русский: Перед установкой и использованием изделия ознакомьтесь с инструкцией и условиями гарантии на сайте www.palmako.ee/information-hub, чтобы гарантировать правильную установку и долговечность изделия.

Eesti: Enne toote paigaldamist ja kasutuselevõttu lugege palun juhiseid ja garantiitingimusi aadressil www.palmako.ee/information-hub, et tagada nõuetekohane paigaldus ja toote pikk eluiga.

Dansk (Oversat af AI): Læs venligst instruktionerne og garantibetingelserne på www.palmako.ee/information-hub, før du installerer og bruger produktet, for at garantere korrekt installation og langvarig ydeevne.

Dutch (Vertaald door AI): Lees vóór de installatie en het gebruik van het product de instructies en garantievoorwaarden op www.palmako.ee/information-hub om een correcte installatie en langdurige werking te garanderen

Português (Traduzido por IA): Antes de instalar e utilizar o produto, leia as instruções e os termos de garantia em www.palmako.ee/information-hub para garantir uma instalação adequada e um desempenho duradouro.

Čeština (Přeloženo umělou inteligencí): Před instalací a použitím produktu si prosím přečtěte pokyny a záruční podmínky na www.palmako.ee/information-hub, abyste zaručili správnou instalaci a dlouhodobý výkon.

Polski (Przetłumaczone przez AI): Przed zainstalowaniem i użyciem produktu należy przeczytać instrukcję oraz warunki gwarancji dostępne na stronie www.palmako.ee/information-hub, co pozwoli zagwarantować prawidłową instalację i długotrwałą wydajność.

Latviešu (Mākslīgā intelekta tulkojums): Pirms produkta uzstādīšanas un lietošanas, lūdzu, izlasiet instrukcijas un garantijas noteikumus vietnē www.palmako.ee/information-hub, lai garantētu pareizu uzstādīšanu un ilgstošu darbību.

Lietuviškai (Išvertė DI): Prieš montuodami ir naudodami gaminį, perskaitykite instrukcijas ir garantijos sąlygas adresu www.palmako.ee/information-hub, kad užtikrintumėte tinkamą montavimą ir ilgalaikį veikimą.

19.4 m²
2.3 m²
562
562
398
448

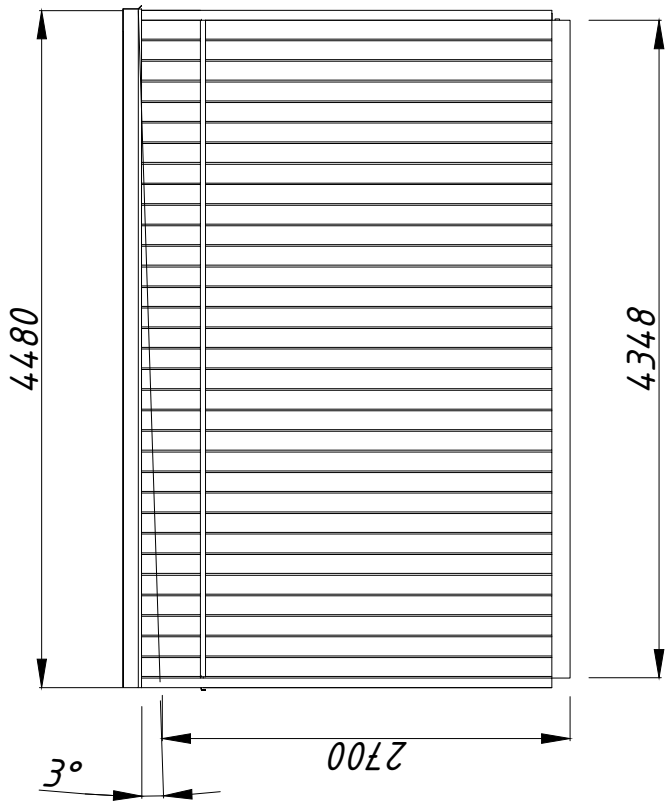
4480
4348
2700
3°

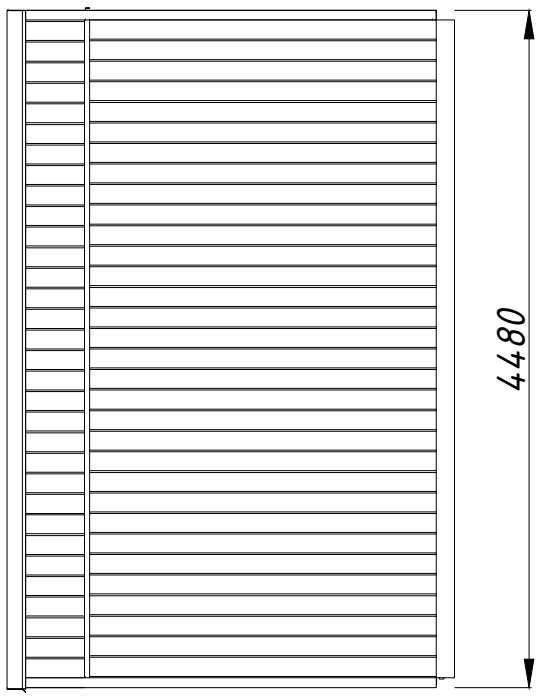
4480

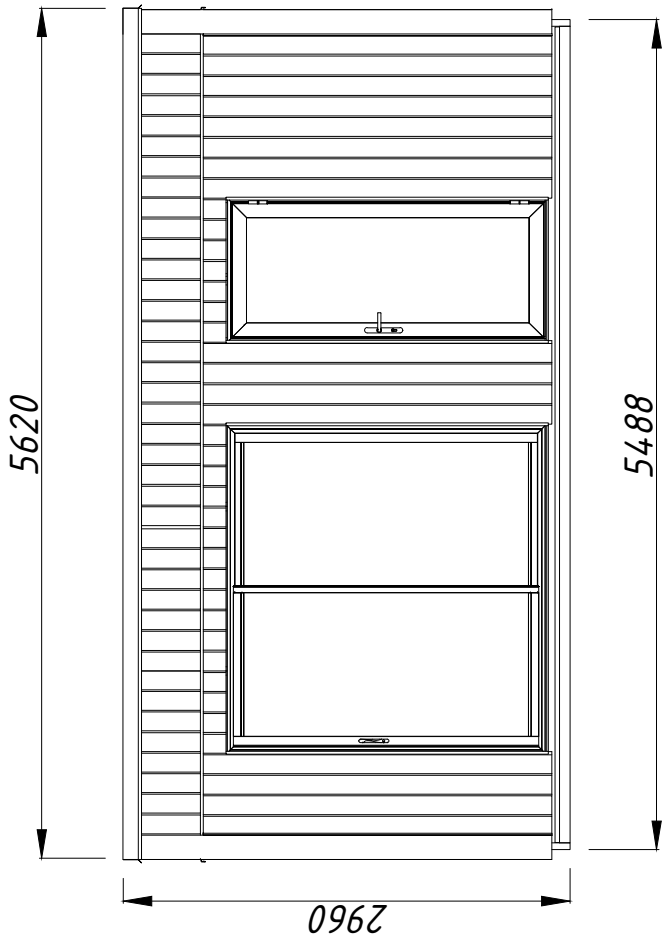
5620
5488
2960

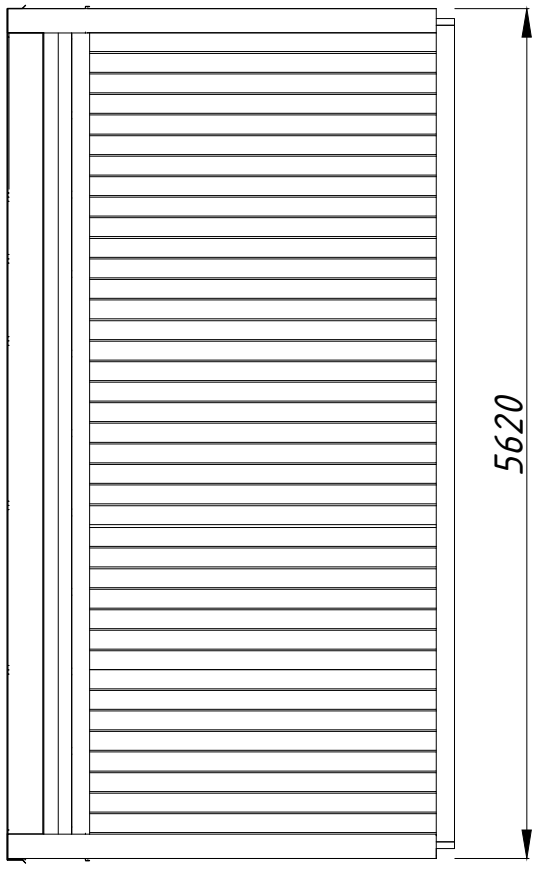
5620

Pos	SPECIFICATION-STÜCKLISTE-NOMENCLATURE-ELEMENTI-ESPECIFICATIÓN EL18-5634-1-1	Pcs	Profile (mm)	Length (mm)
EL1	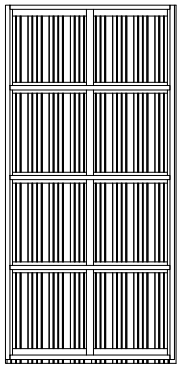	10	1087X160	2280
EL2	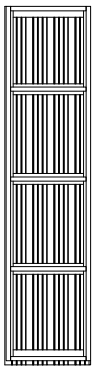	1	543X160	2280
EL3	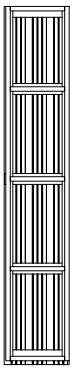	2	407X160	2280
EL4		1	150X160	2175
EL5		1	150X160	950
EL-Door		1	137X160	2280

Object name EL18-5634-1-1

Page 1/1

Pos	SPECIFICATION-STÜCKLISTE-NOMENCLATURE-ELEMENTI-ESPECIFICATIÓN EL18-5645-1-2	Pcs	Profile (mm)	Length (mm)
AR1	Foundation- Fundament- Fondation- Fondazione- Vigas de cimentación	4	45x70	2699
AR2	Foundation- Fundament- Fondation- Fondazione- Vigas de cimentación	24	45x145	2654
AR3	Foundation- Fundament- Fondation- Fondazione- Vigas de cimentación	2	45x145	4348
AR4	Foundation- Fundament- Fondation- Fondazione- Vigas de cimentación	12	45x70	406
AR5	Foundation- Fundament- Fondation- Fondazione- Vigas de cimentación	2	45x145	3852
BM1	Beam- Balken- Poutre- Trave- Viga	1	140x44	2717
BM2	Beam- Balken- Poutre- Trave- Viga	1	140x44	3381
Sla1	Slat- Leiste- Baguette- Listello- Listón	2	45x45	2380
Sla2	Slat- Leiste- Baguette- Listello- Listón	2	45x45	2918
Sla3	Slat- Leiste- Baguette- Listello- Listón	1	95x44	2676
Sla4	Slat- Leiste- Baguette- Listello- Listón	1	95x44	2812
Sla5	Slat- Leiste- Baguette- Listello- Listón	2	95x44	4253
FB2-1	Floor board- Fussbodenbrett- Madrier du plancher - Tavola pavimento- Tabla de suelo	60+1	89x19	3656
TB2-1	Terrace board- Terrassenbrett- Madrier de terrace- Tavola terrazzo- Tabla de terraza	5	120x28	3783
TB2-2	Terrace board- Terrassenbrett- Madrier de terrace- Tavola terrazzo- Tabla de terraza	5	120x28	1615
TB1-1	Ceiling board- Dachbodenbrett- Madrier du Grenier- Tavola soffitta- Tabla de techo	9	95x19	3174
TB1-2	Ceiling board- Dachbodenbrett- Madrier du Grenier- Tavola soffitta- Tabla de techo	9	95x19	2124
FB5-3	Ceiling board- Dachbodenbrett- Madrier du Grenier- Tavola soffitta- Tabla de techo	10	95x19	2162
WG6-1	Water gutter- Wasserleiste- Rejet d'eau- Protección de lluvia- Protezione dalla pioggia- QP81x58x...HA	4		2400
WG6-2	Water gutter- Wasserleiste- Rejet d'eau- Protección de lluvia- Protezione dalla pioggia- QP81x58x...HA	2		2850
UL1	Ukse laudis	4	70x12	2250
UL2	Ukse laudis	1	70x12	950
UL3	Ukse laudis	1	70x12	2165
UL4	Ukse laudis	1	19x95	2165
UL5	Ukse laudis	1	19x95	945

Pos	SPECIFICATION-STÜCKLISTE-NOMENCLATURE-ELEMENTI-ESPECIFICATIÓN EL18-5645-1-2	Pcs	Profile (mm)	Length (mm)
EL1	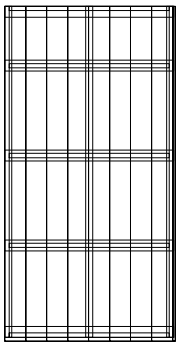	2	1087X160	2280
EL2	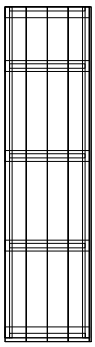	3	543X160	2280
ELEL1	ELEMENDI LAUD	6	28x95	550
ELEL2	ELEMENDI LAUD	2	28x95	490
ELEL3	ELEMENDI LAUD	13	25x45	1031
ELEL4	ELEMENDI LAUD	3	25x45	487

Object name EL18-5645-1-2

Pos	SPECIFICATION-STÜCKLISTE-NOMENCLATURE-ELEMENTI-ESPECIFICATIÓN EL18-5645-1-3	Pcs	Profile (mm)	Length (mm)
Pst1	Post- Pfosten- Poteau- Montante- Poste	4	65x160	2829
RoR1	Rafter- Sparre- Chevron- Trave- Cabrio	11	140x44	154
RoR2	Rafter- Sparre- Chevron- Trave- Cabrio	11	140x44	86
RoR3	Rafter- Sparre- Chevron- Trave- Cabrio	11	140x44	4256
RoR4	Rafter- Sparre- Chevron- Trave- Cabrio	11	140x44	4266
Sla1	Slat- Leiste- Baguette- Listello- Listón	2	95x44	5298
OSB_1	OSB_15mm	2	1250x15	92
OSB_2	OSB_15mm	2	1250x15	158
OSB_3	OSB_15mm	2	1250x15	224
RB2-1	Roof board- Dachbrett- Madrier du toit- Tavola tetto- Tabla de tejado 2	48	89x19	5298
WG10-1	Water gutter- Wasserleiste- Rejet d'eau- Protección de lluvia- Protezione dalla pioggia- QP201x81x...HA	2		3000
WG7-1	Water gutter- Wasserleiste- Rejet d'eau- Protección de lluvia- Protezione dalla pioggia- QP216x120x...HA	4		2500
WG7-2	Water gutter- Wasserleiste- Rejet d'eau- Protección de lluvia- Protezione dalla pioggia- QP216x120x...HA	2		3000
QNA2_2x50Zn	Nail- Nagel- Clou- Chiodo- Clavo- 2.5x50mm	400	FB2-1	
QNA3x70Zn	Nail- Nagel- Clou- Chiodo- Clavo- 3x70mm	550	RB2-1	
QKRPP4_5x60Zn	Screw- Schraube- Vis- Vite- Tornillo- 4.5x60mm	650	OSB_1, 2, 3 EL1+El2+El3 EL9, 10, 11	
QKRKK4_8x28MU	Screw- Schraube- Vis- Vite- Tornillo- 4.8x28mm MU	70		
QKRPP5x80RVTX	Screw- Schraube- Vis- Vite- Tornillo- 5x80mm RVTX	340	EL9, 10, 11 Pst1 EL1, El2,El3+AR1, 2... EL1, El2,El3+Sla3, 4, 5	
QKRPP6x120RvTx	Screw- Schraube- Vis- Vite- Tornillo- 6x120mm RvTx	22	BM1, 2 Sla1, 2 ... RoR1, 2, 3, 4	
QKRPP6x160ZnTX-1	Screw- Schraube- Vis- Vite- Tornillo- 6x160mm TX-1	200	AR1, 2, 3... RoR1, 2, 3, 4	
QKRPP8x240kZnTX	Screw- Schraube- Vis- Vite- Tornillo- 8x240mm	66	RoR1, 2, 3, 4	

Pos	SPECIFICATION-STÜCKLISTE-NOMENCLATURE-ELEMENTI-ESPECIFICATIÓN EL18-5645-1-3	Pcs	Profile (mm)	Length (mm)
EL9	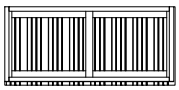	12	1087X480	
EL10		1	543X480	
EL11		1	407X480	

Object name EL18-5645-1-3

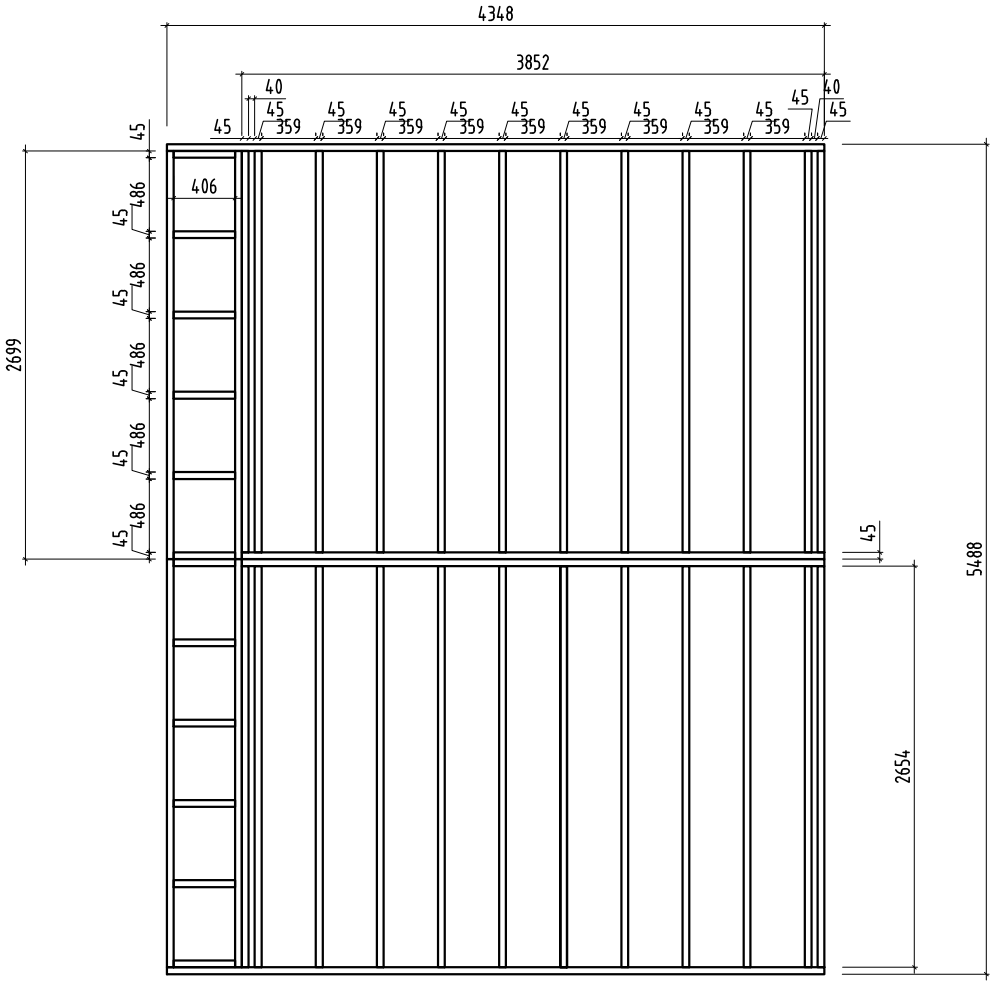

Fundation plan

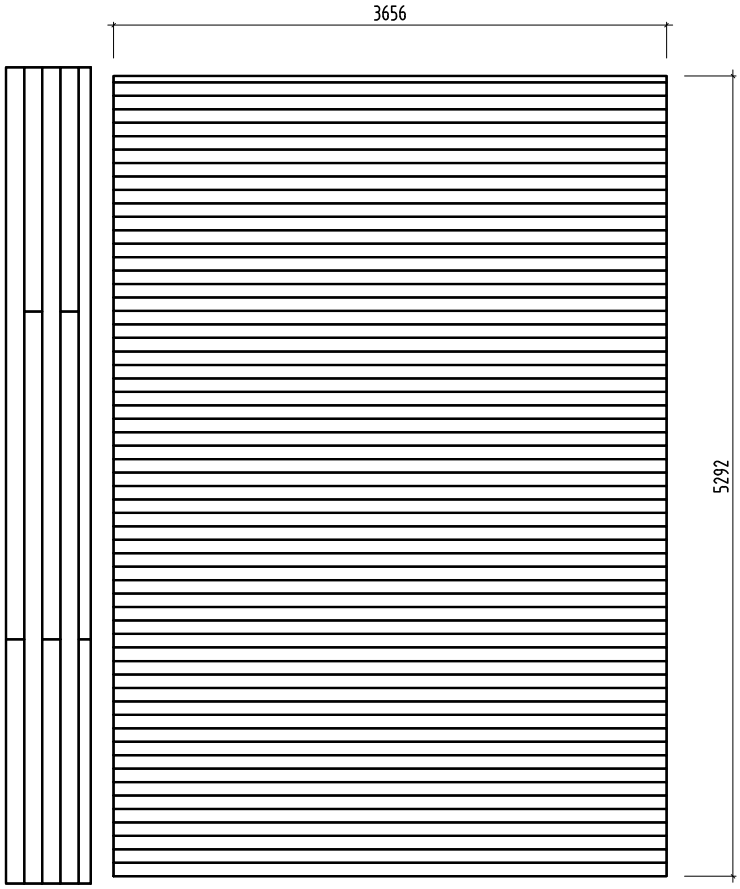

Floor and terrace plan

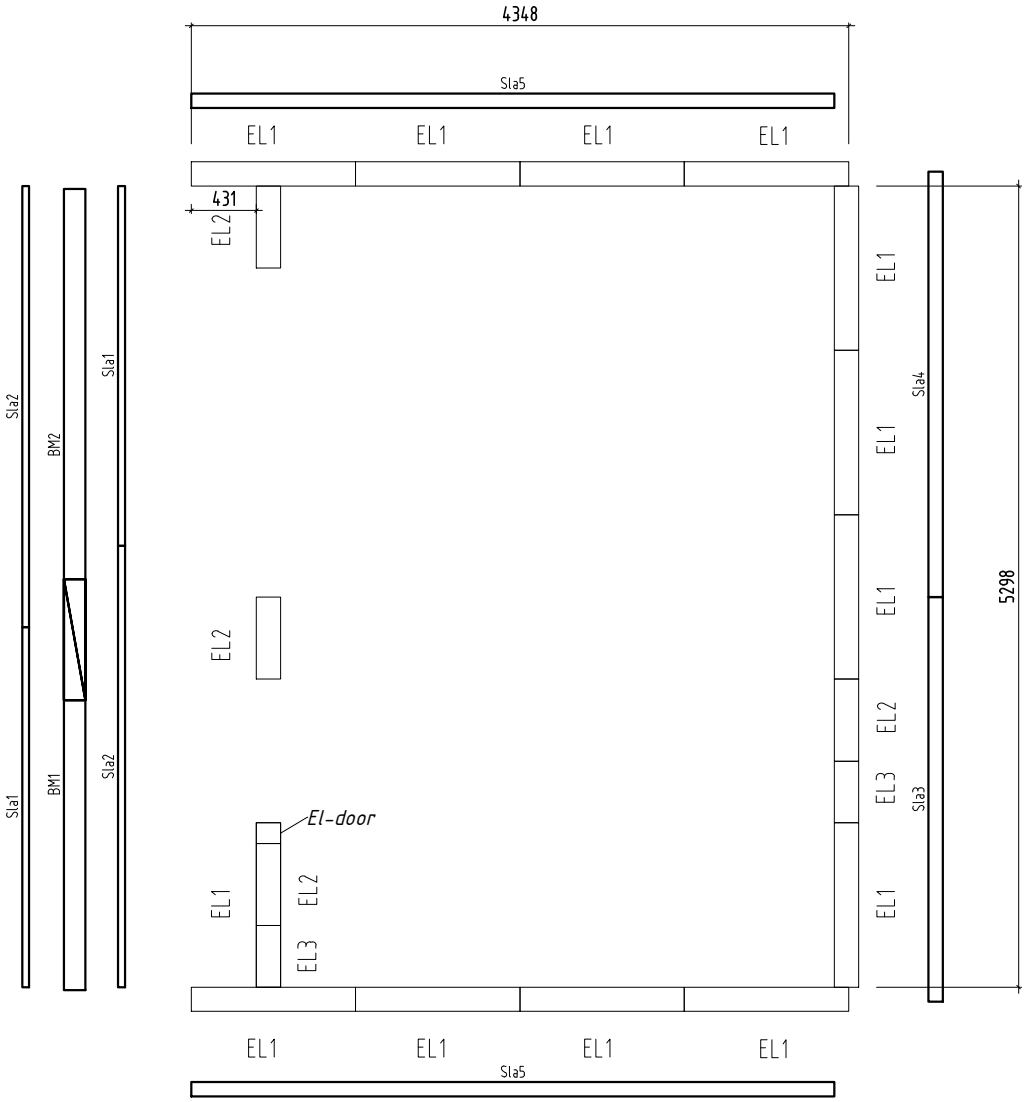

Wall panel plan

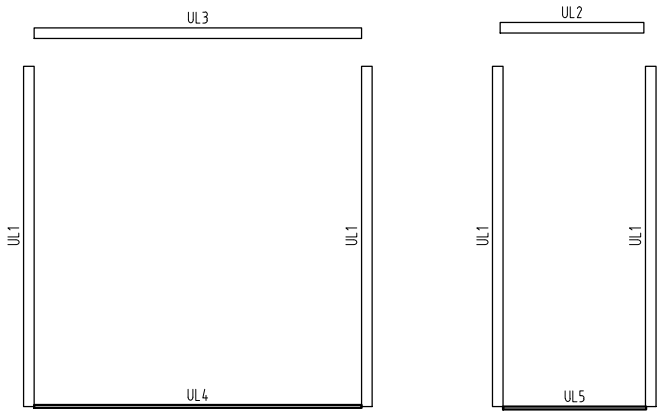

Door lath plan

NB!

1.

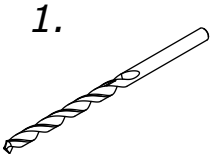

2.

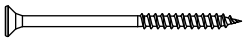

Ø 1,5 mm	*Ø 3,0...4*
Ø 2,0 mm	*Ø 4,5*
Ø 3,0 mm	*Ø 5,0*

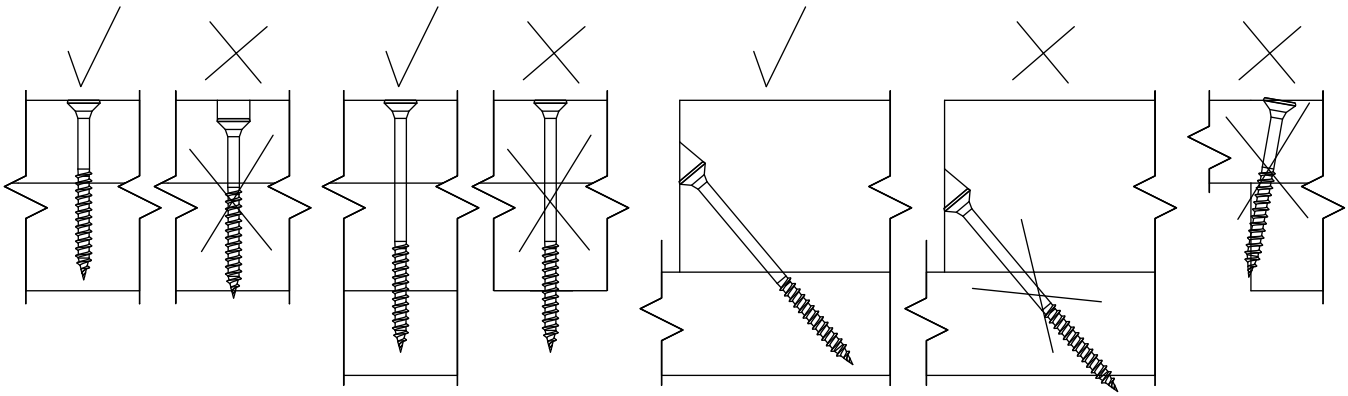

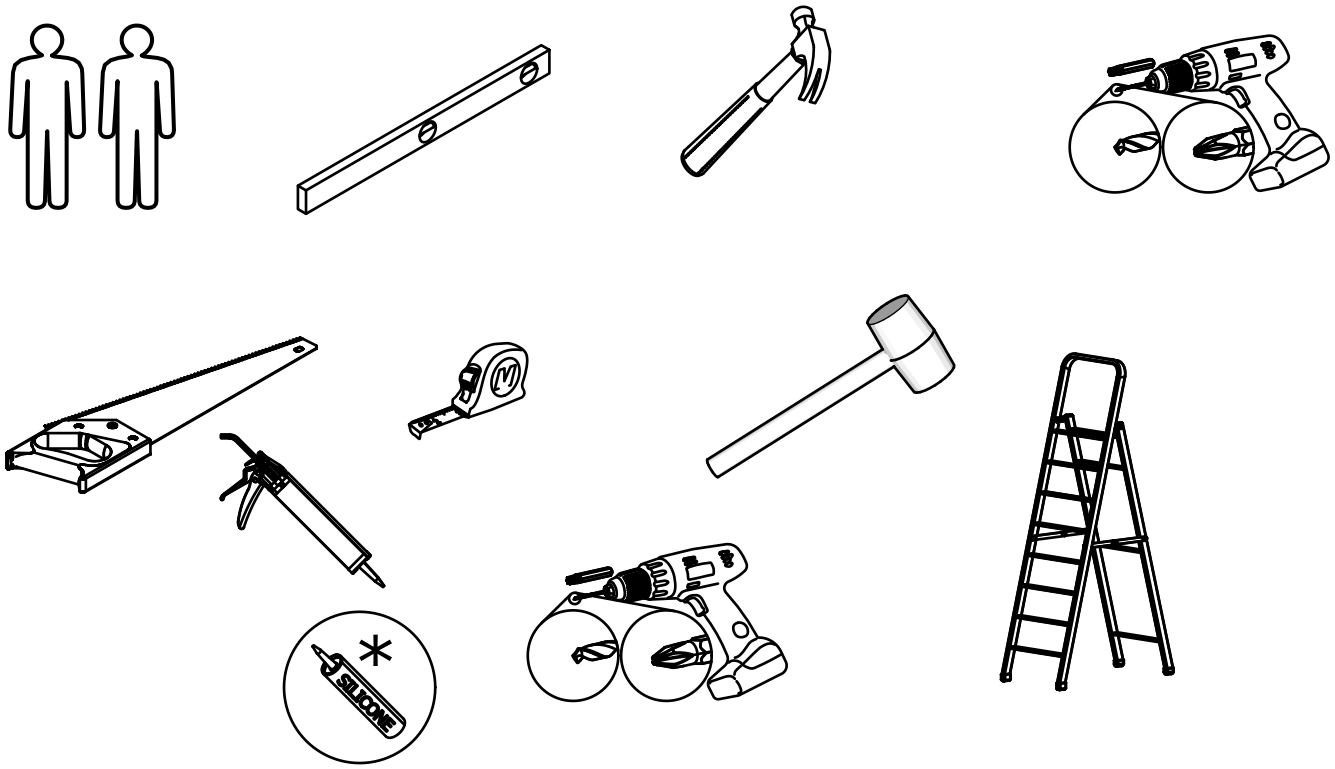

*

ENG - Not included
GER - Nicht enthalten
FR - Non inclus
ES - No incluso
IT - Non incluso
NO - Ikke inkludert
SWE - Ingår inte
FIN - Ei sisälly hintaan
DEN - Ikke inkluderet
NED - Niet inbegrepen
POR - Não incluído
CZ - Není zahrnuto
POL - Nie wliczone
LIT - Neįtraukta
LAT - Nav iekļauts
RUS - Не включено
EST - Ei sisaldu komplektis

**

ENG - Separate manual
GER - Separates Handbuch
FR - Manuel séparé
ES - Manual separado
IT - Manuale separato
NO - Separat manual
SWE - Separat manual
FIN - Erillinen käyttöohje
DEN - Separat manual
NED - Aparte handleiding
POR - Manual separado
CZ - Samostatný manuál
POL - Osobna instrukcja
LIT - Atskiras vadovas
LAT - Atsevišķa rokasgrāmata
RUS - Отдельное руководство
EST - Eraldi juhend

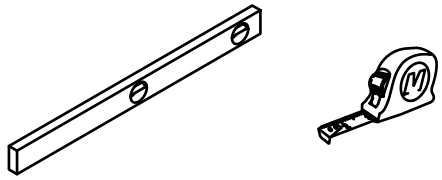

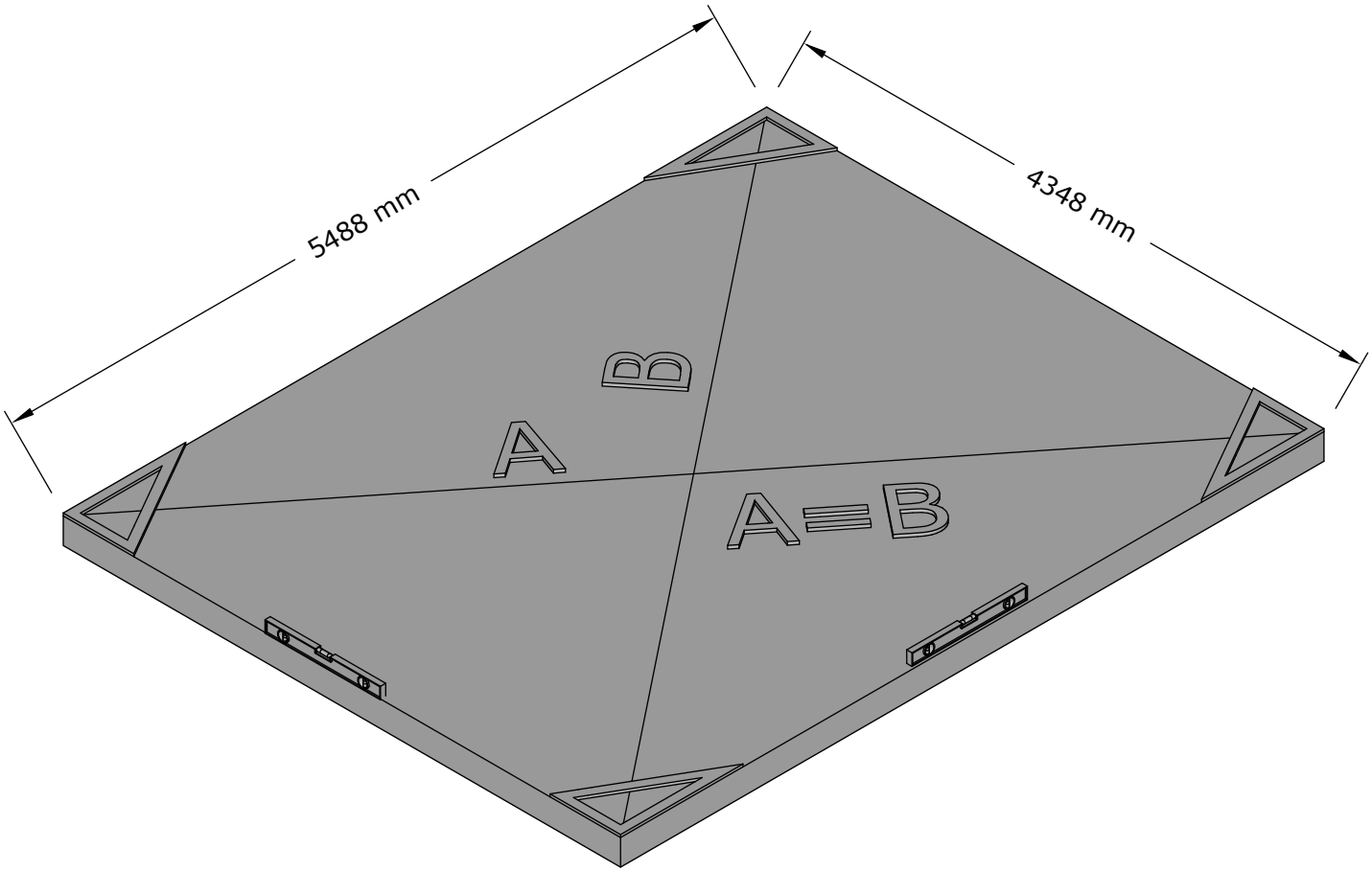
5488 mm
4348 mm
B
A
A=B

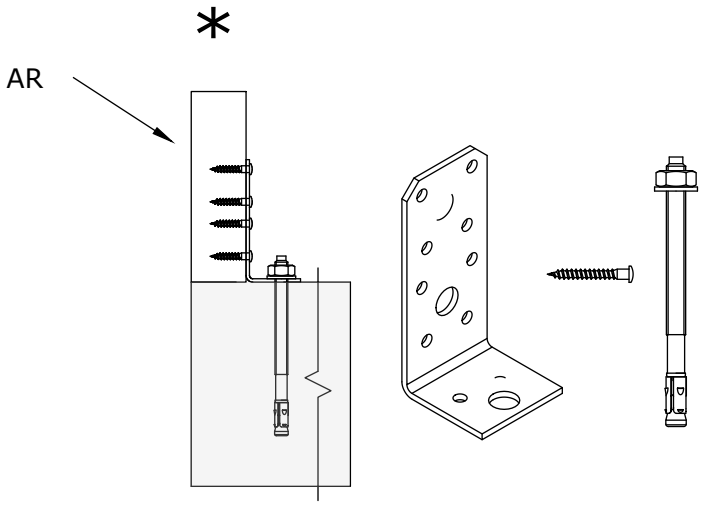
*
AR

AR1 x4
AR2 x24
AR3 x2
AR4 x12
AR5 x2

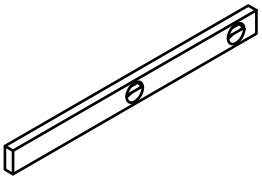

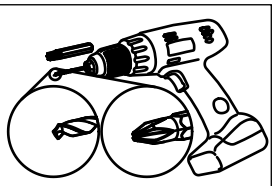

Ø5x80 x60

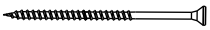

Ø6x160 x144

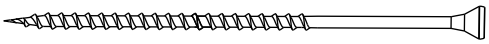

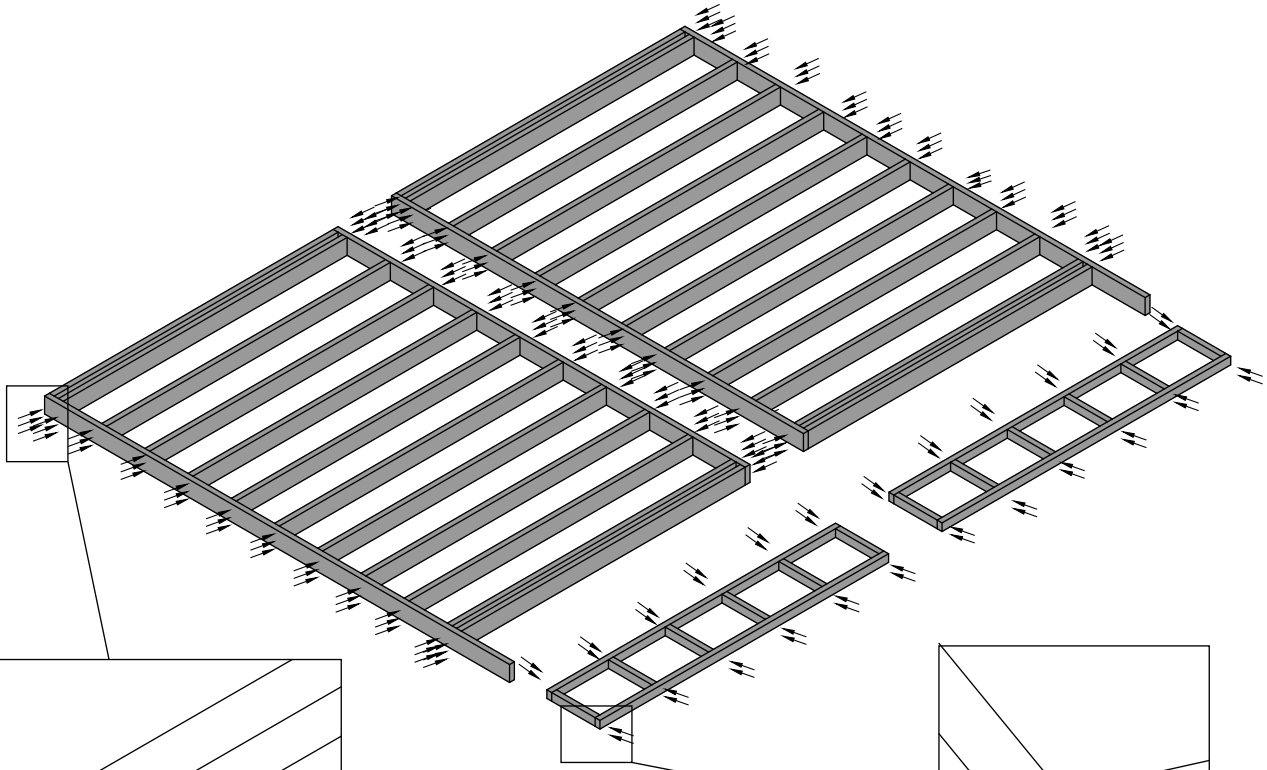

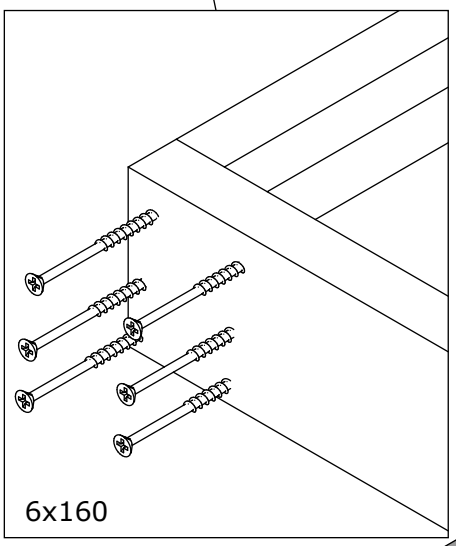

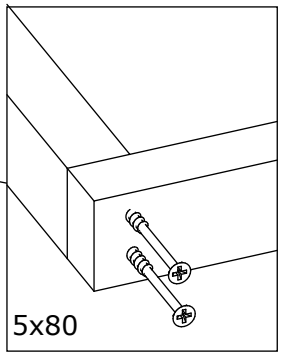

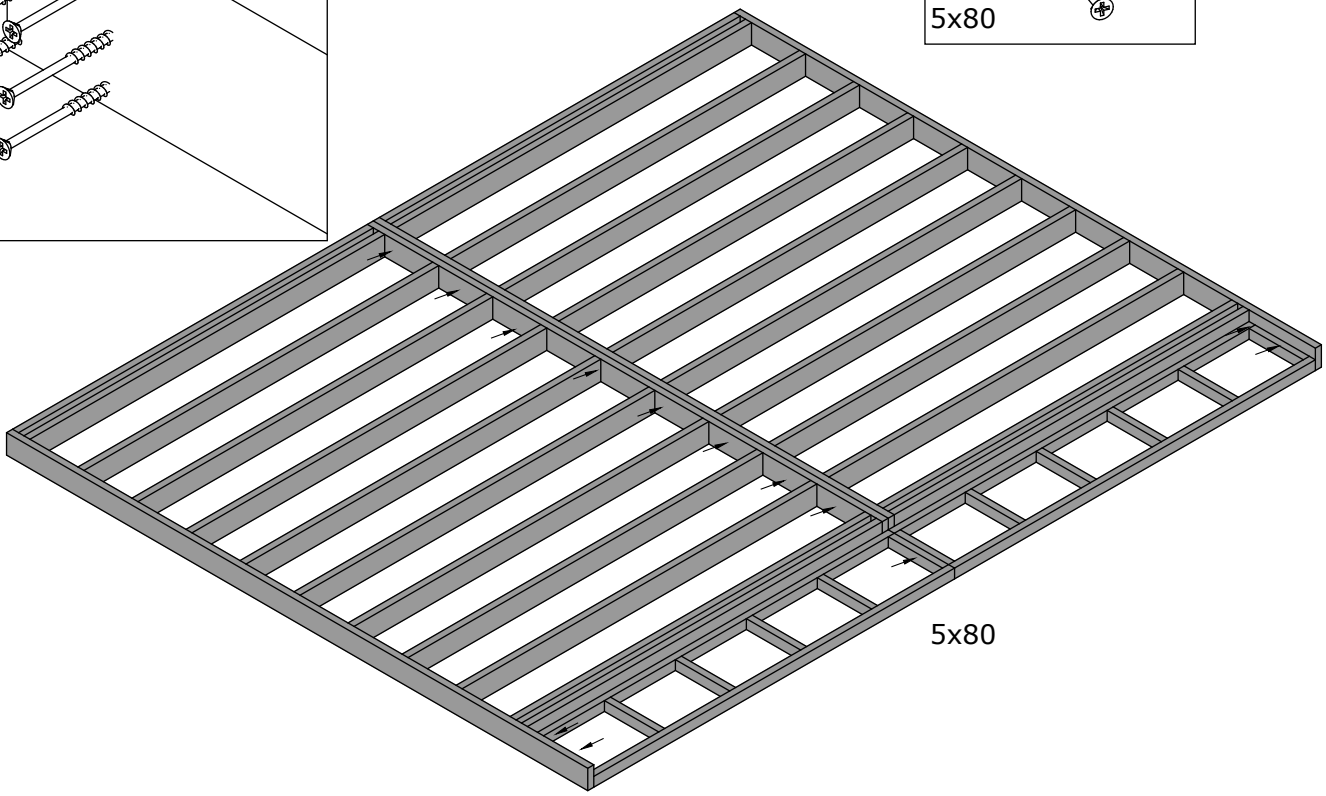

AR1 x4
AR2 x24
AR3 x2
AR4 x12
AR5 x2

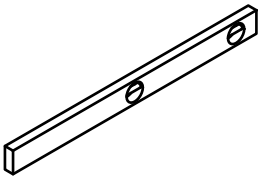

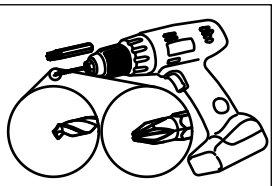

Ø5x80 x60

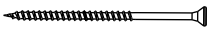

Ø6x160 x144

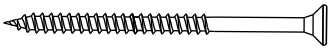

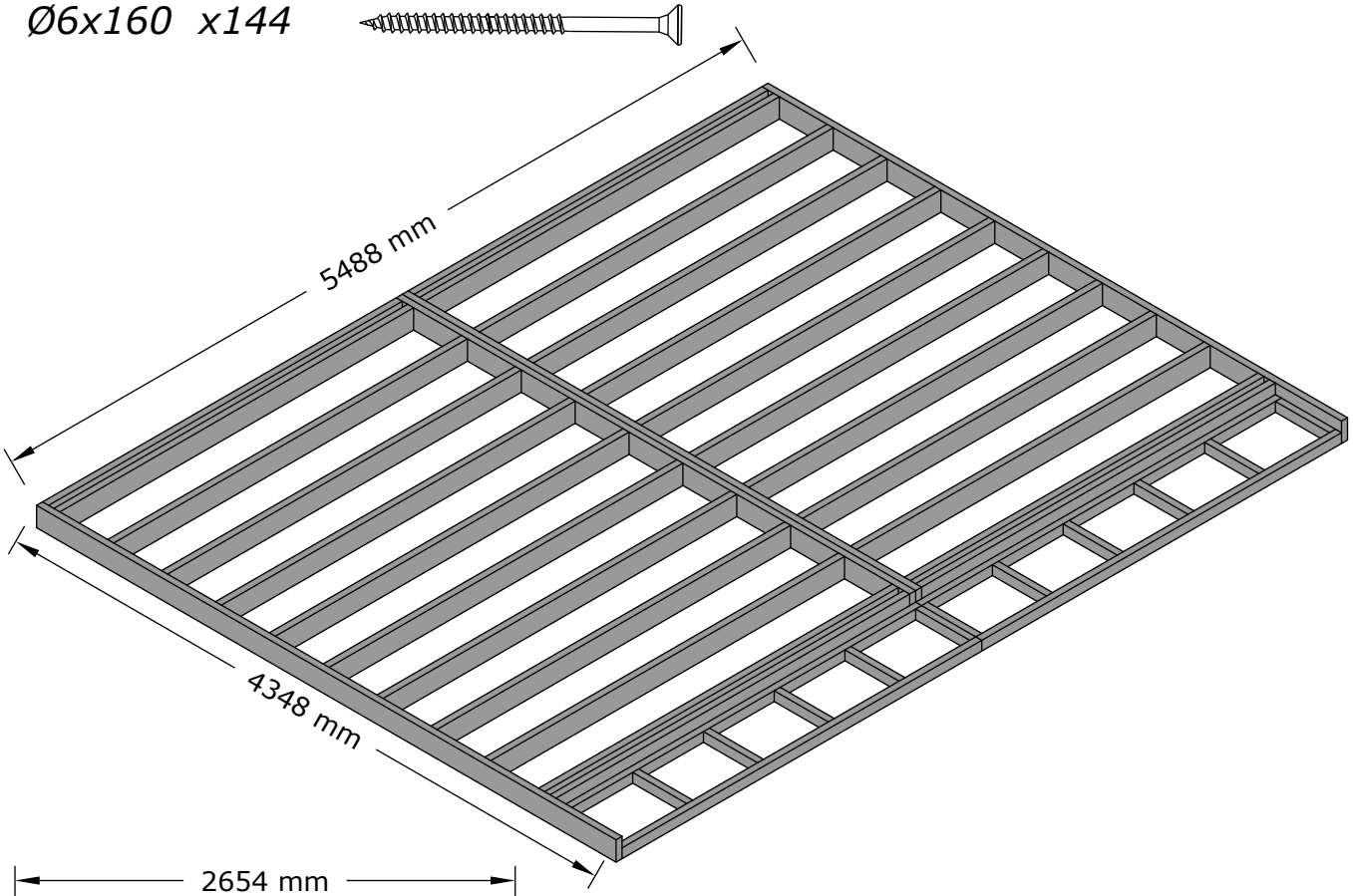

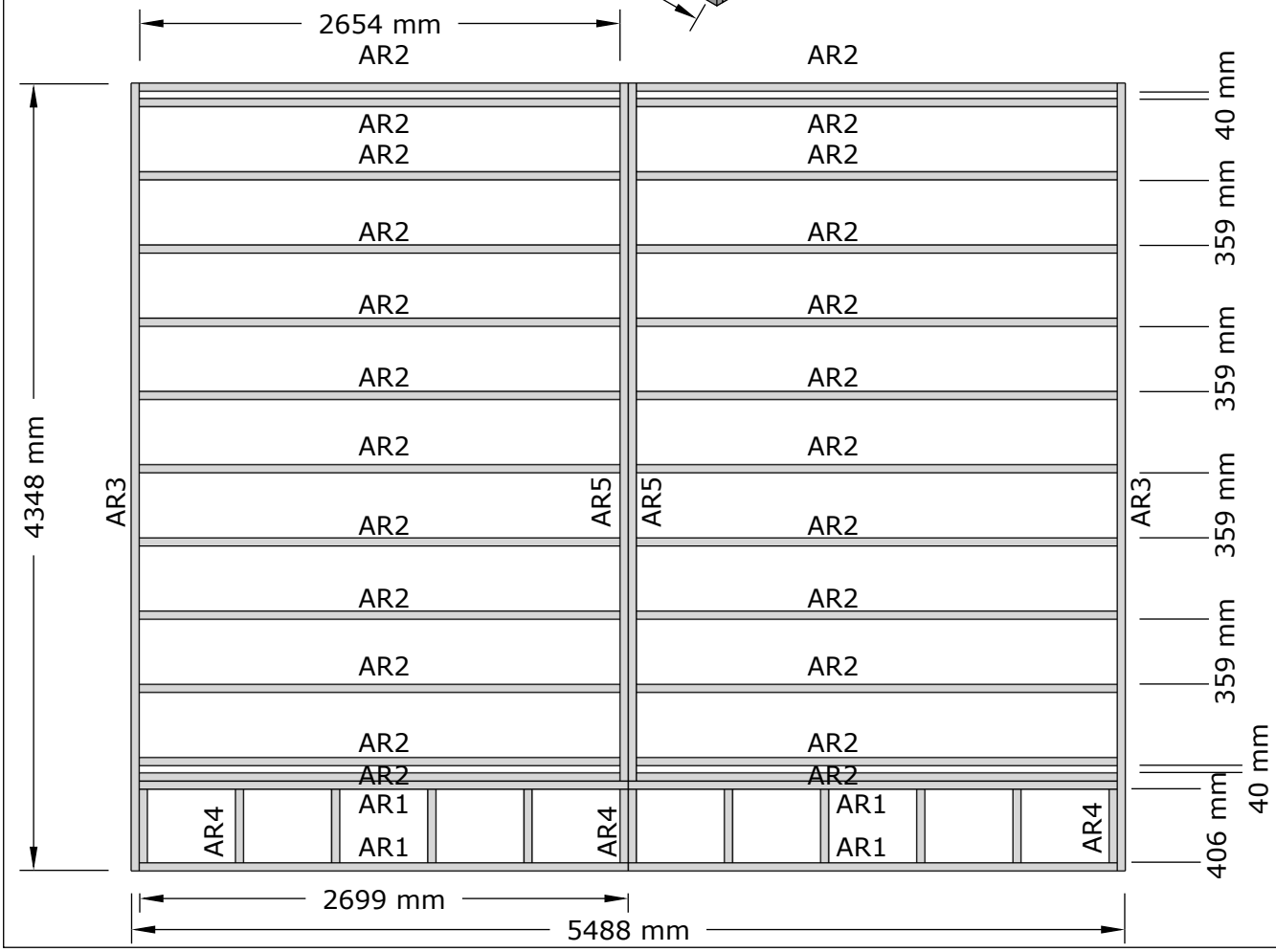

El1 x12
El2 x3
El3 x1
El4 x1
El5 x1

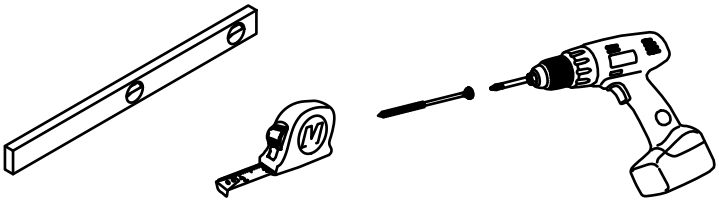

Ø4,5x60 x72
Ø5x80 x54

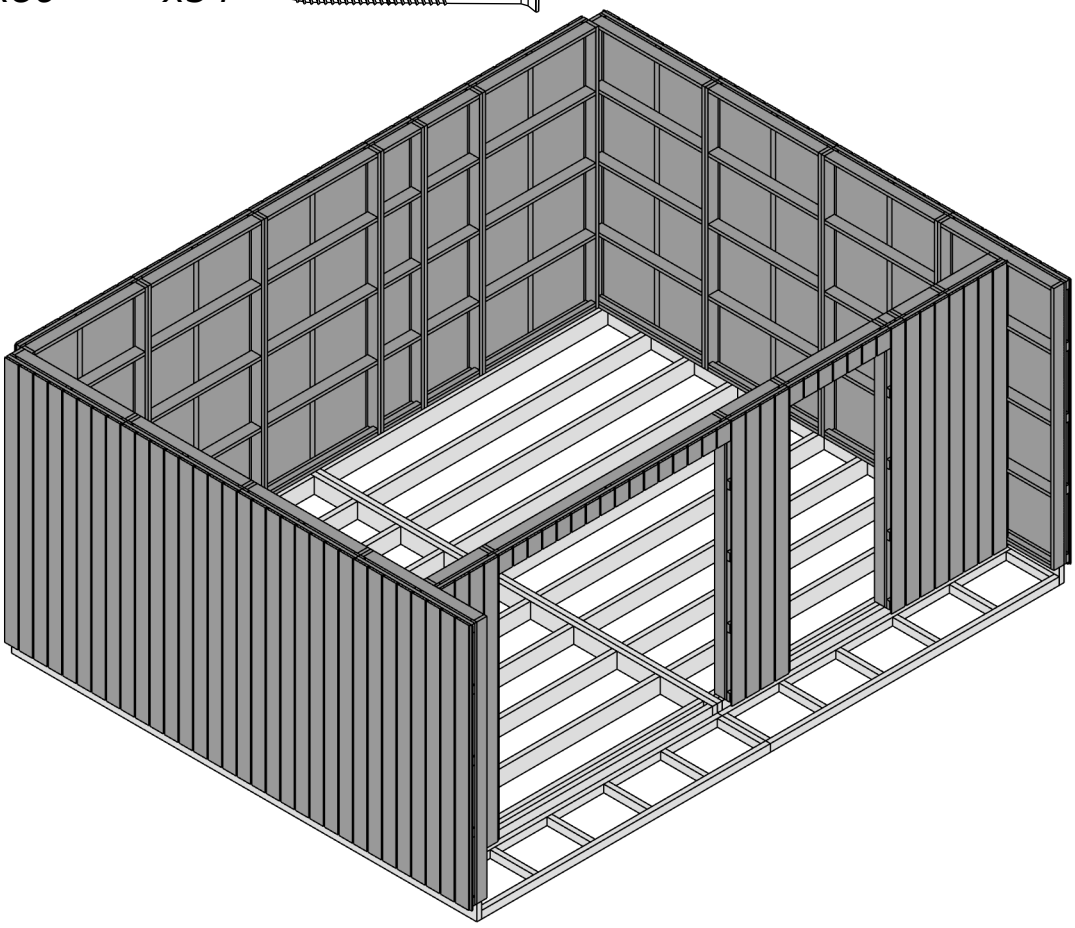

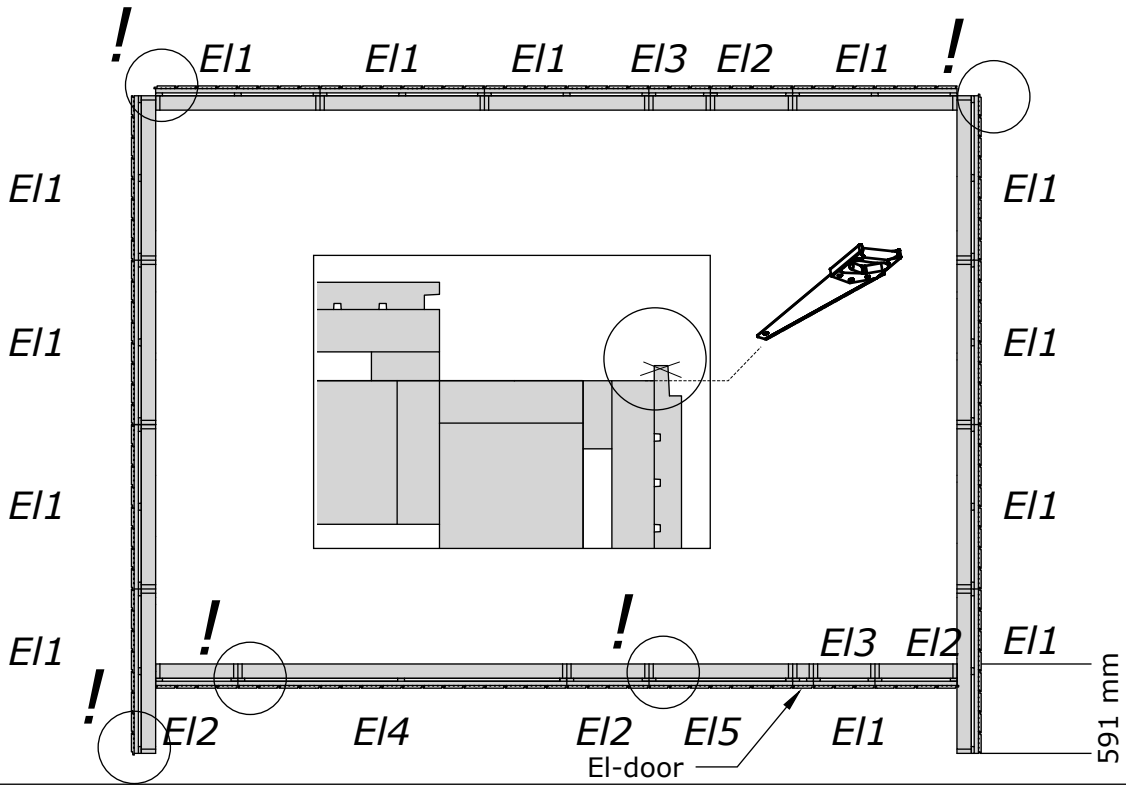

El1 x12
El2 x3
El3 x1
El4 x1
El5 x1

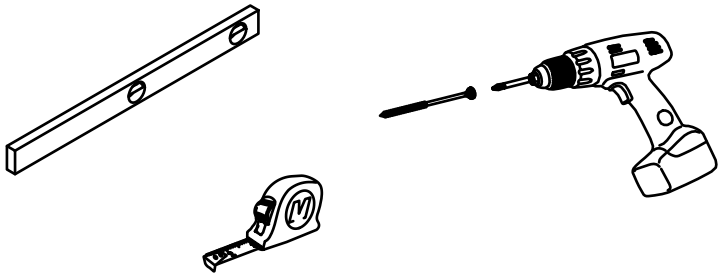

Ø4,5x60 x72
Ø5x80 x54

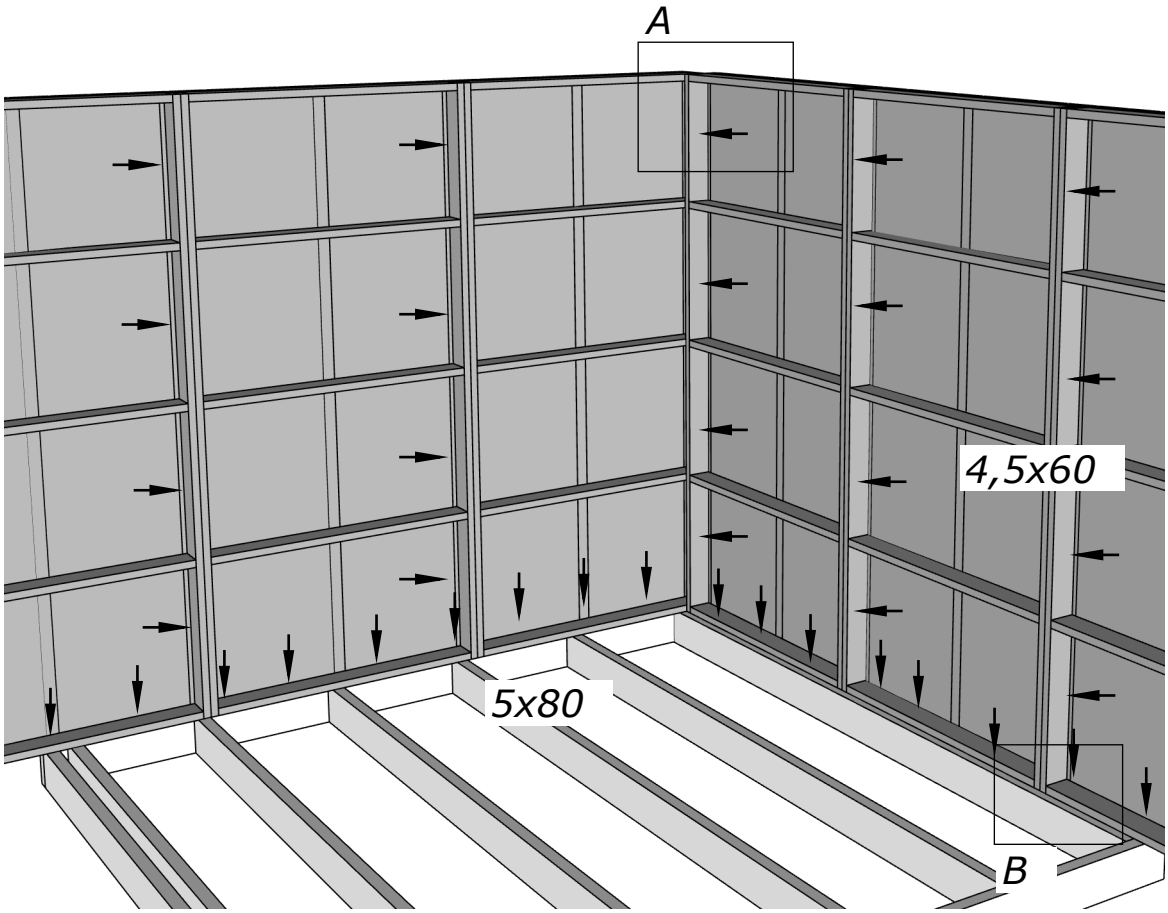

A

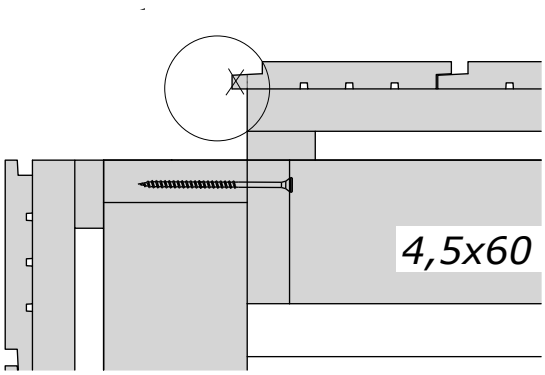

B

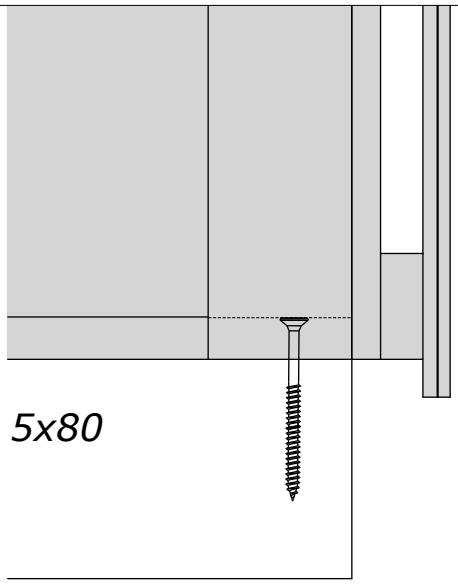

Sla3 x1
Sla4 x1
Sla5 x2

Ø5x80 x30

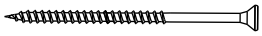

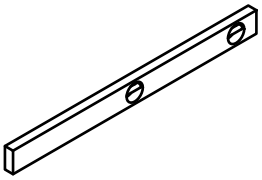

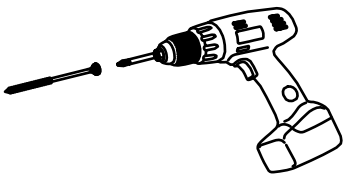

Sla4

Sla5

Sla3

A

B

Sla5

A

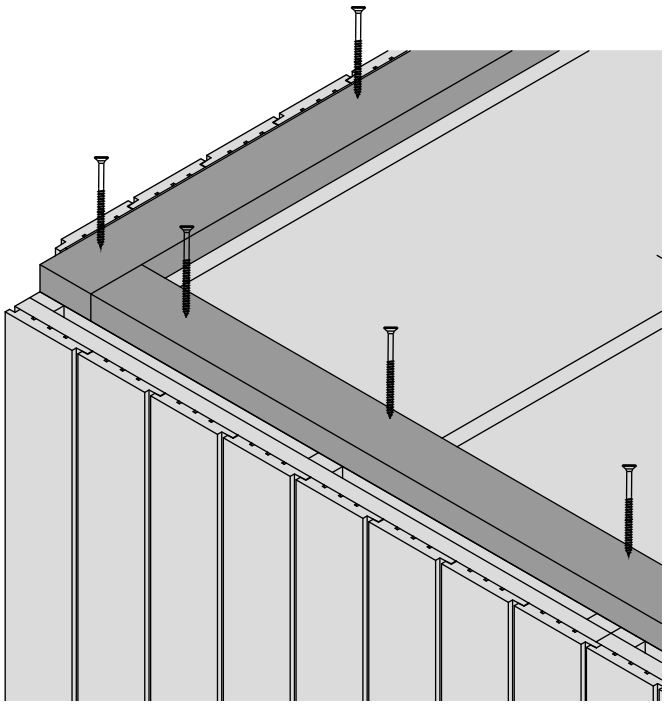

B

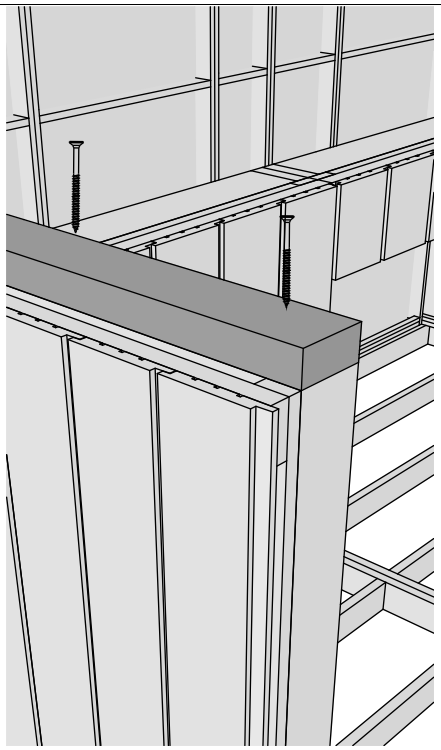

WG6-1 x4
WG6-2 x2

Ø4,8x28 x24

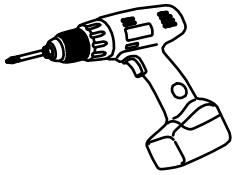

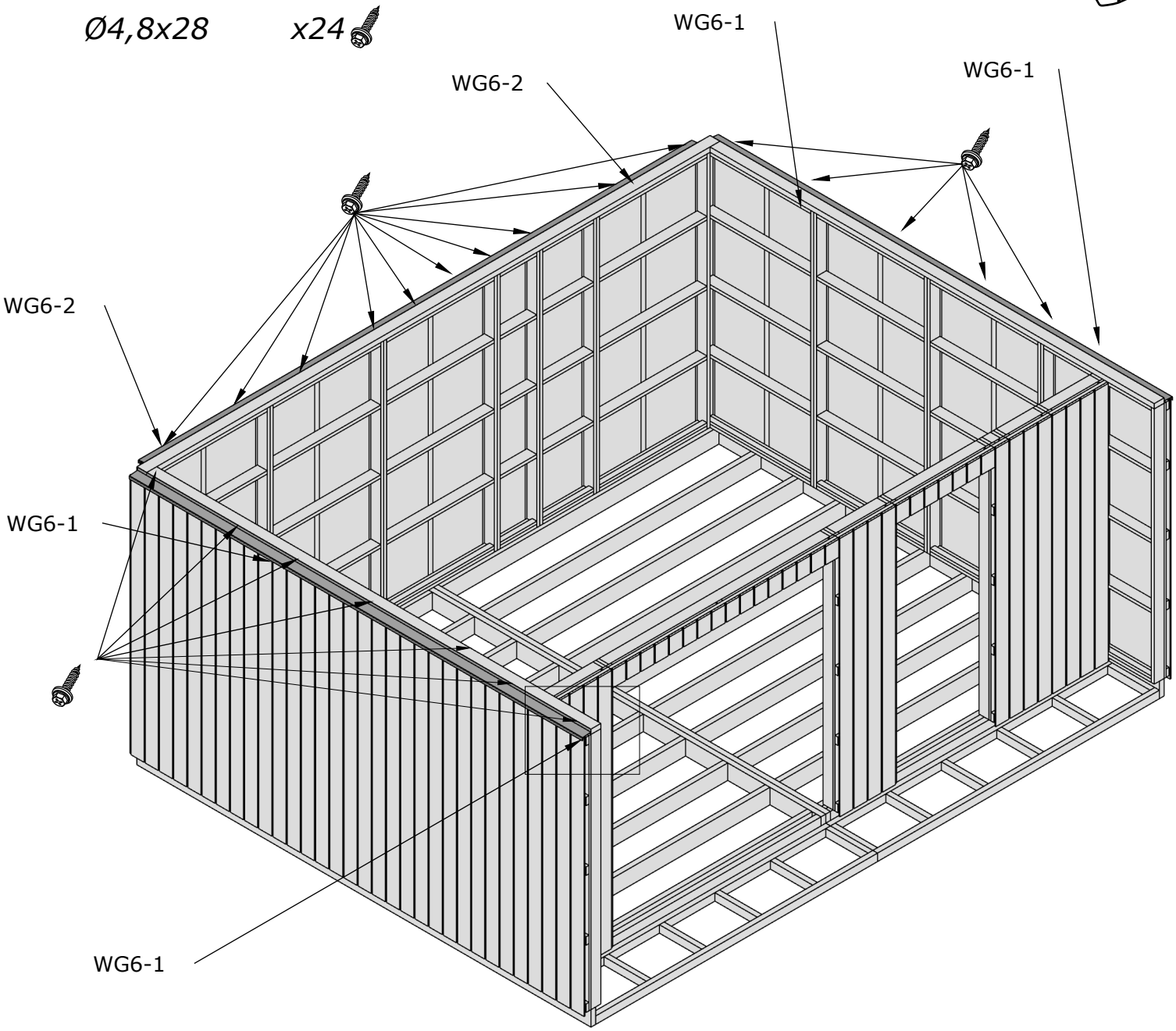

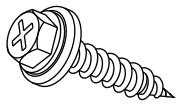

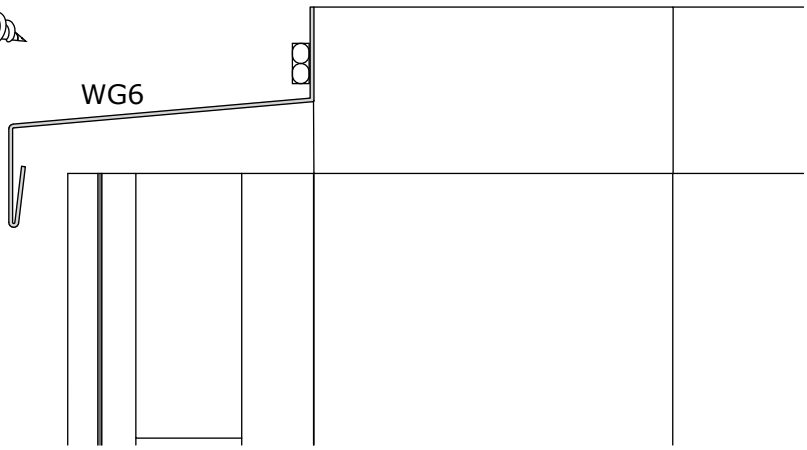

BM1 x1
BM2 x1

Ø6X120 x10

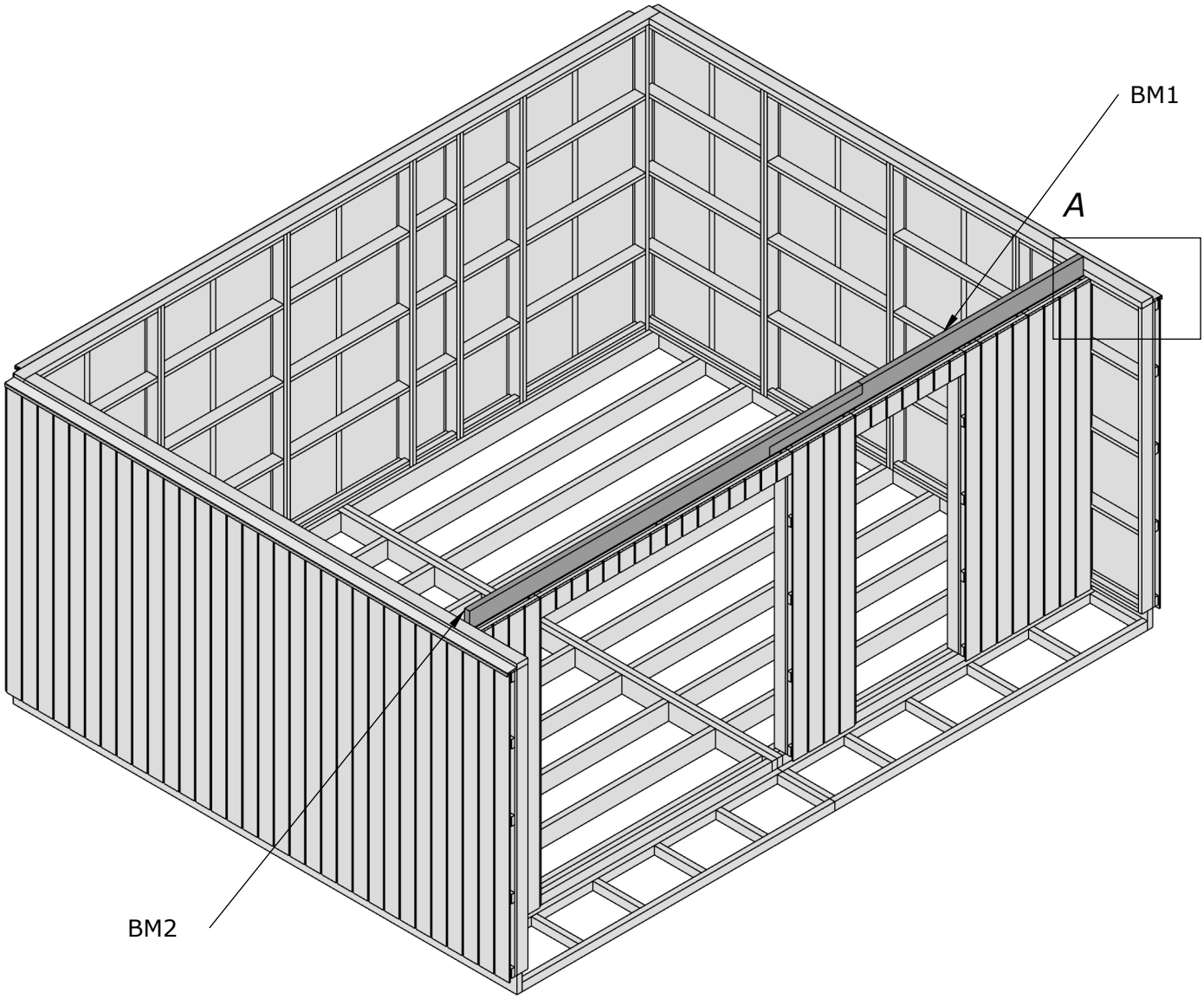

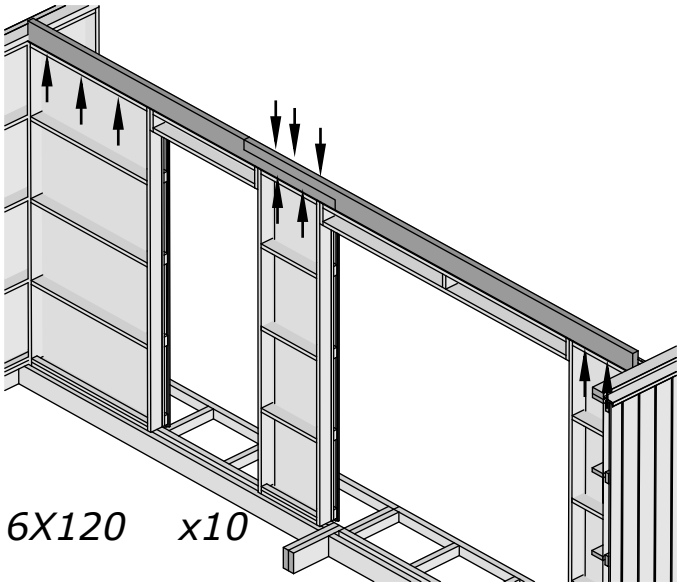

A

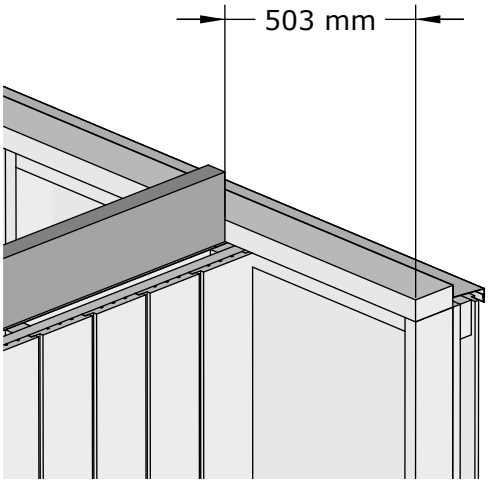

Sla1 x2
Sla1 x2

Ø4,5X60 x20

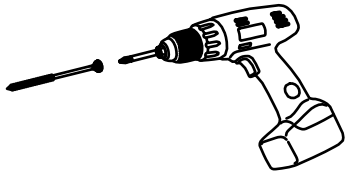

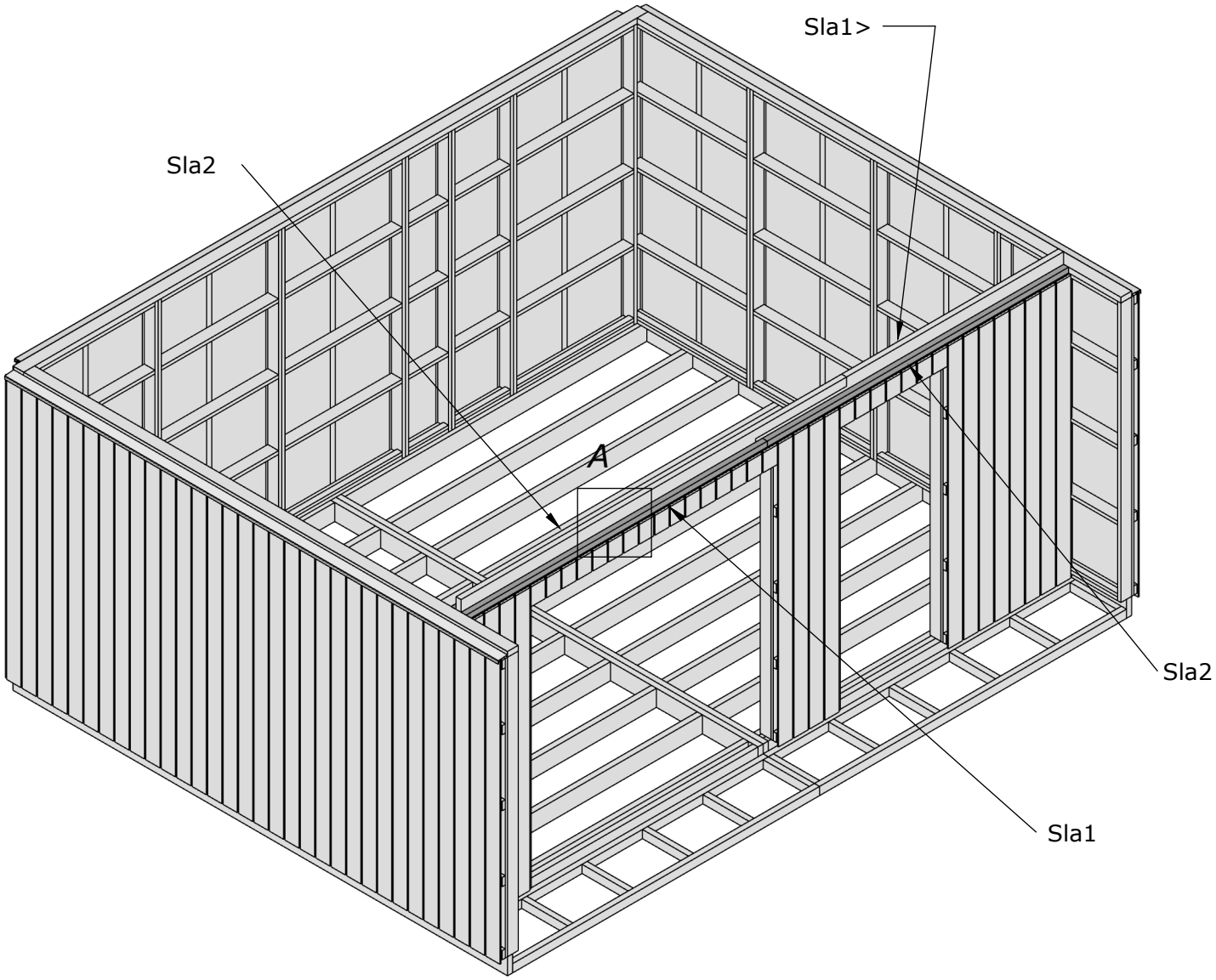

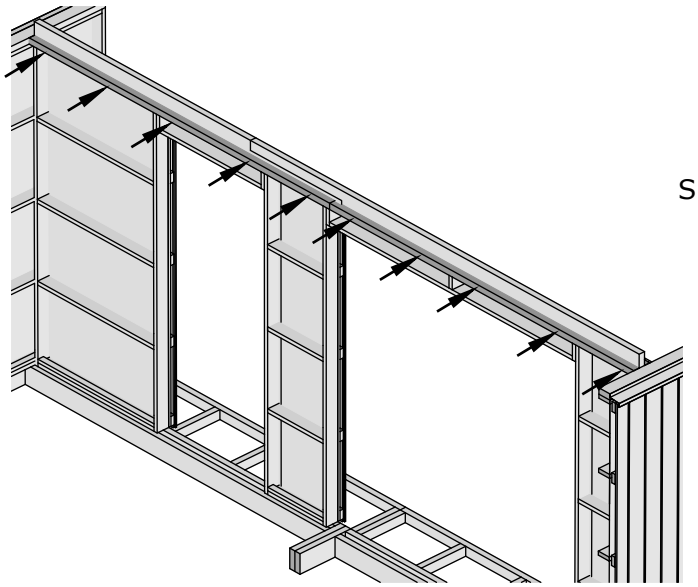

A

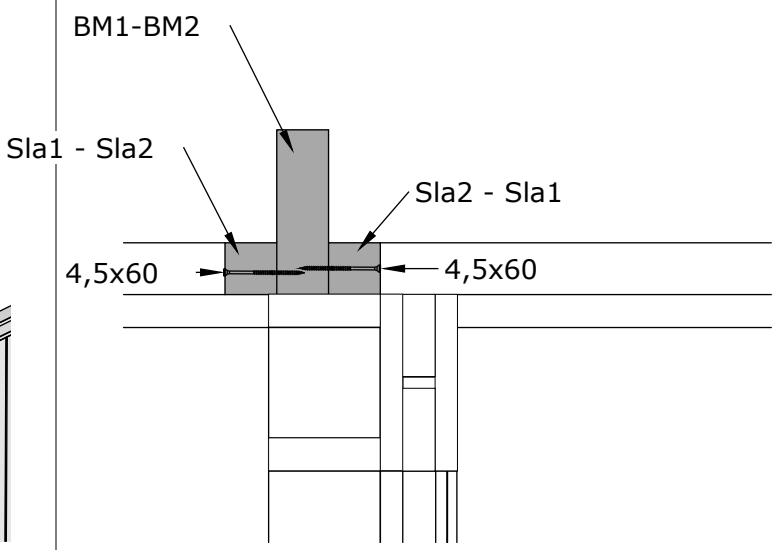

ELEL1 x6
ELEL2 x2
ELEL3 x13
ELEL4 x1
ELEL5 x3

Ø4,5X60 x58

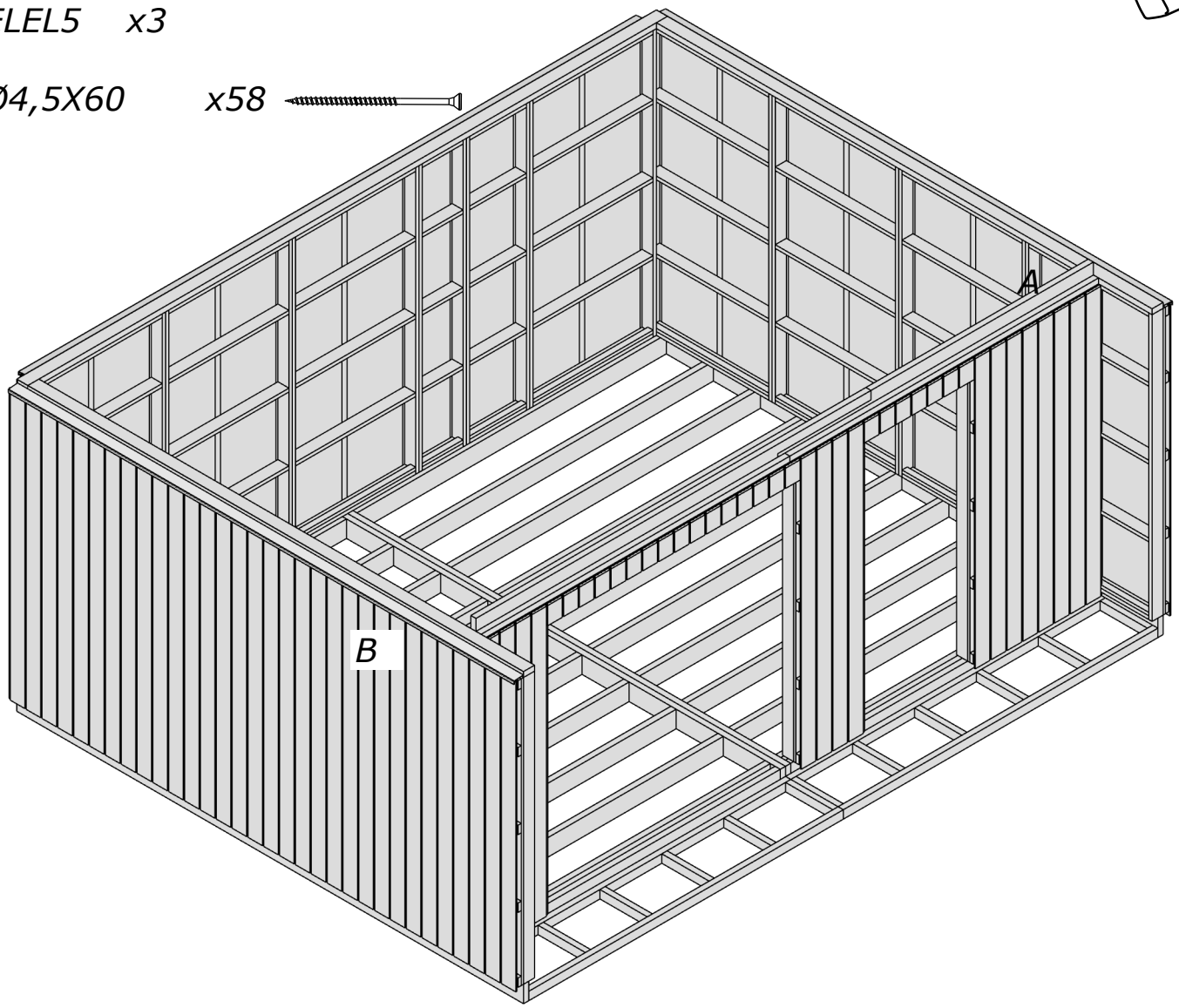

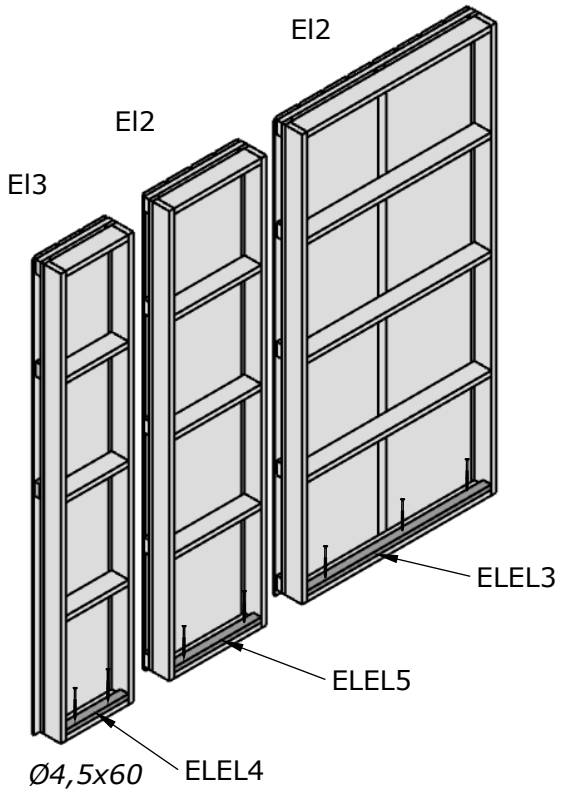

A - B

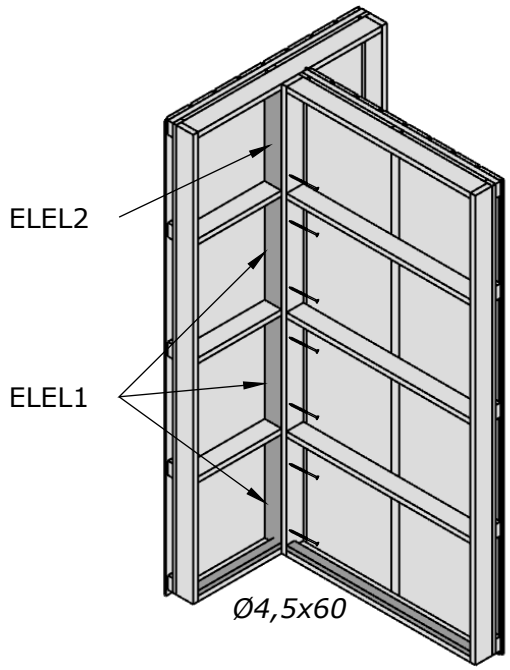

El9 x8

Ø4,5X60 x12
Ø5X80 x24

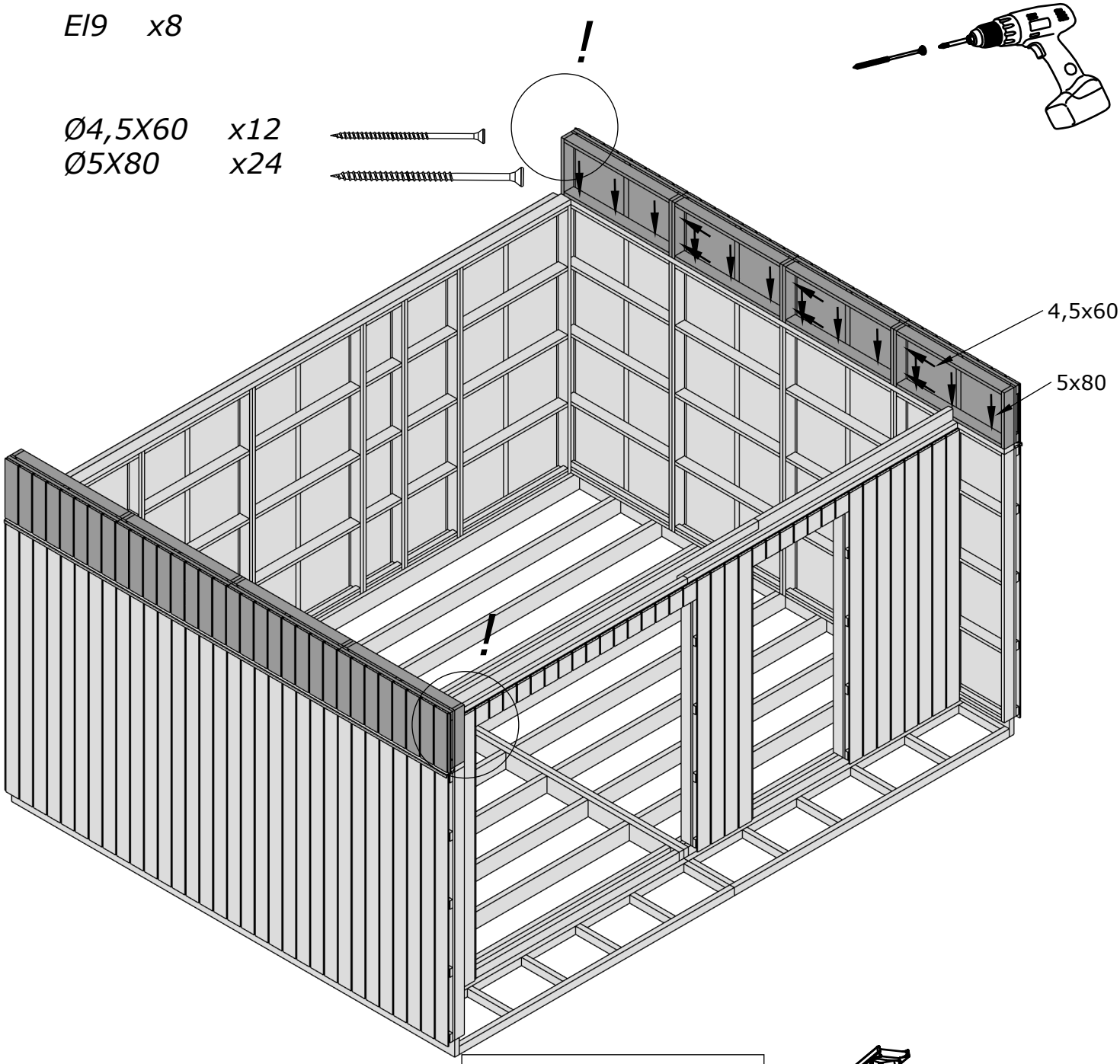

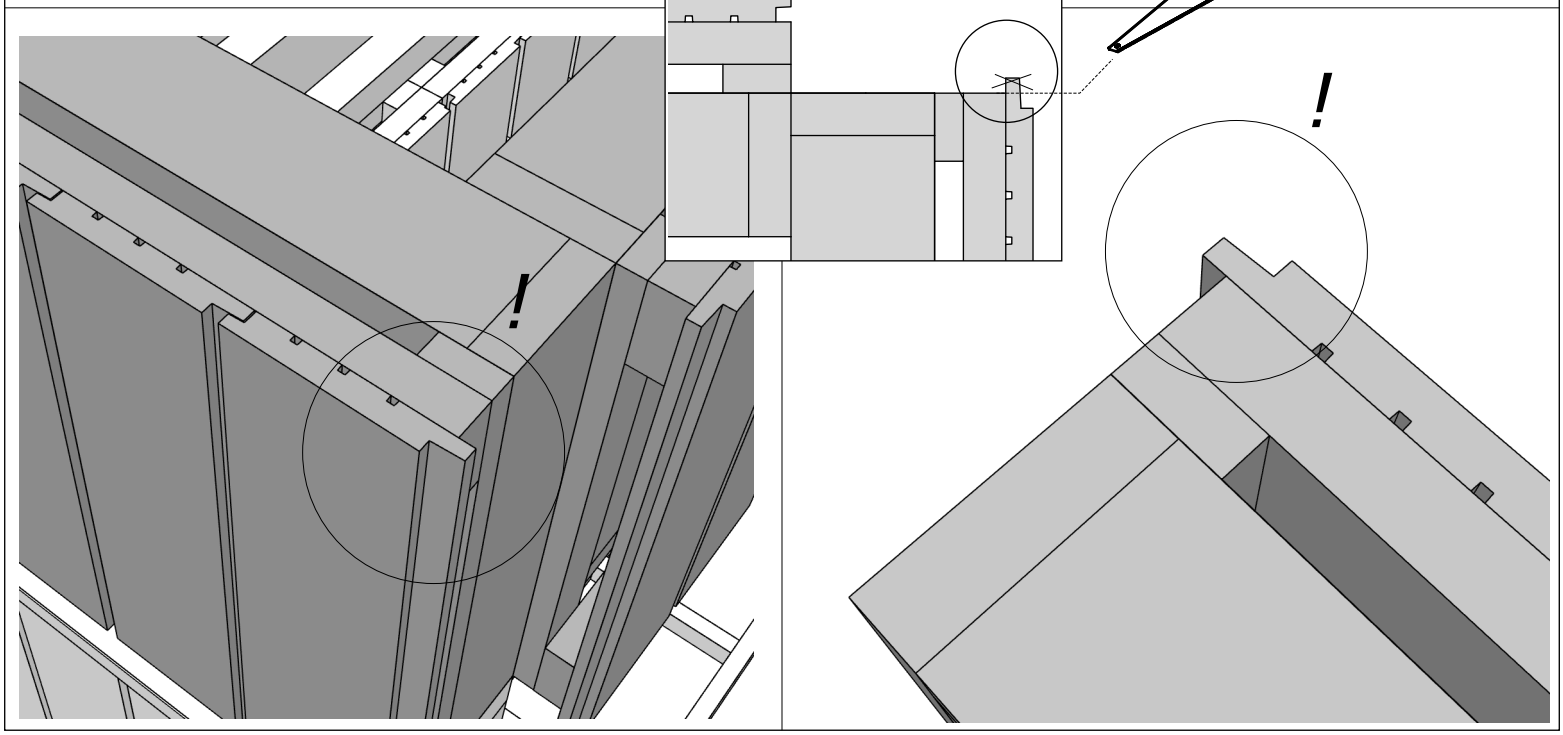

Ror1 x11
Ror2 x22
Ror3 x11
Ror4 x11

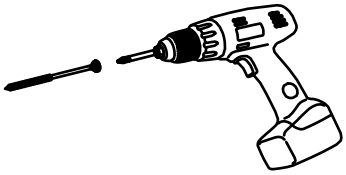

Ø6X160 x11
Ø8X240 x66

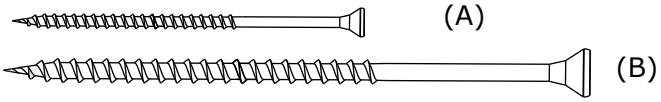

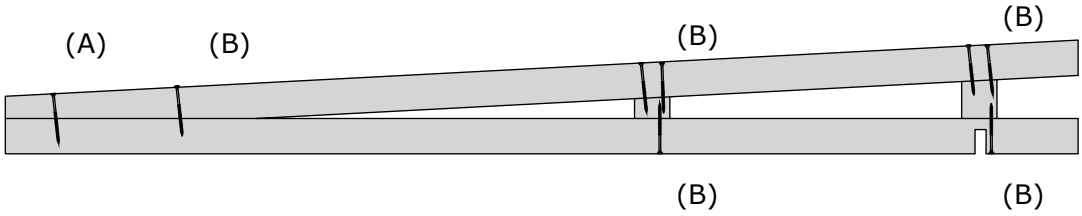

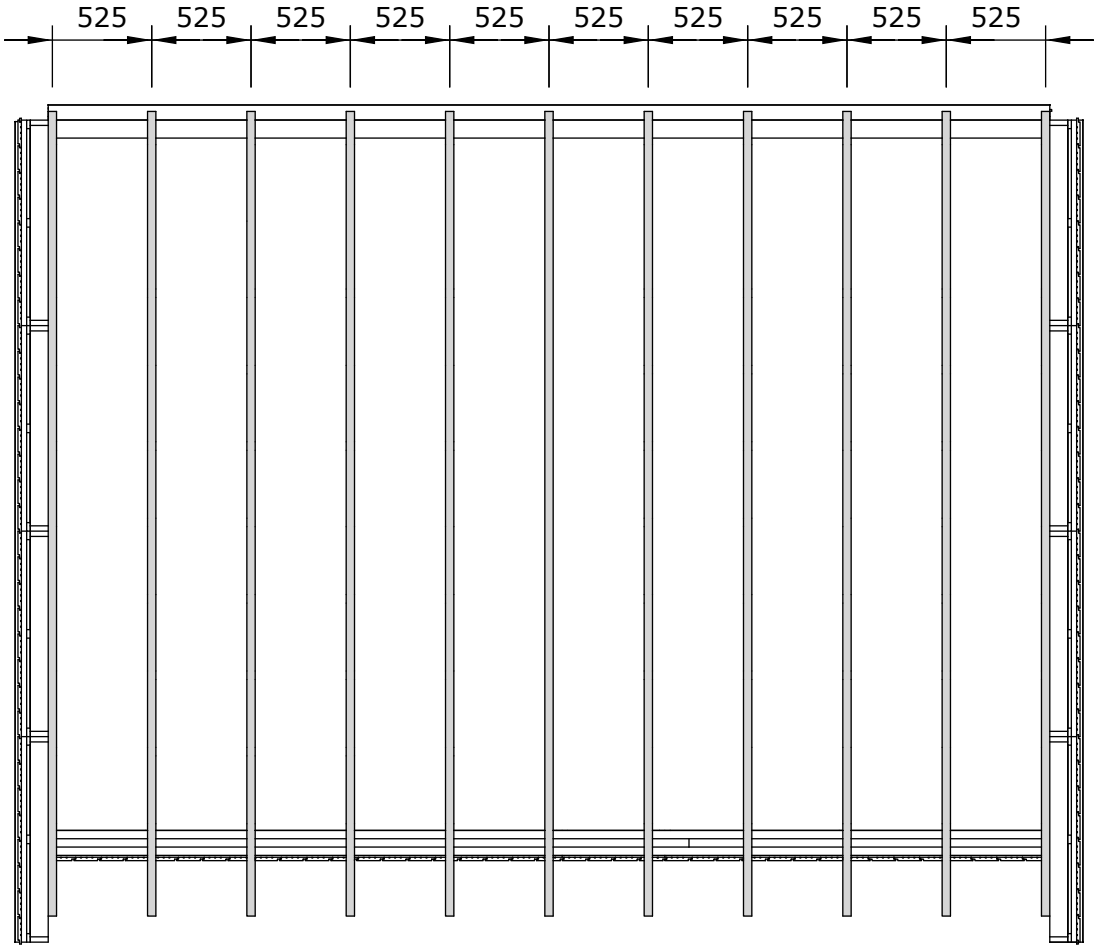

Ø5X80	x8
Ø6X120	x11
Ø6X160	x33

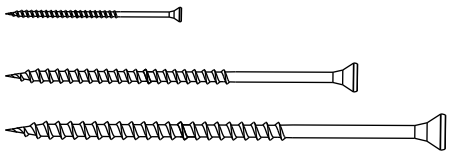

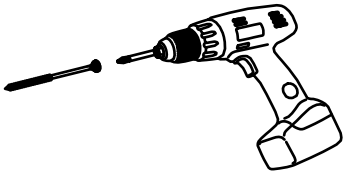

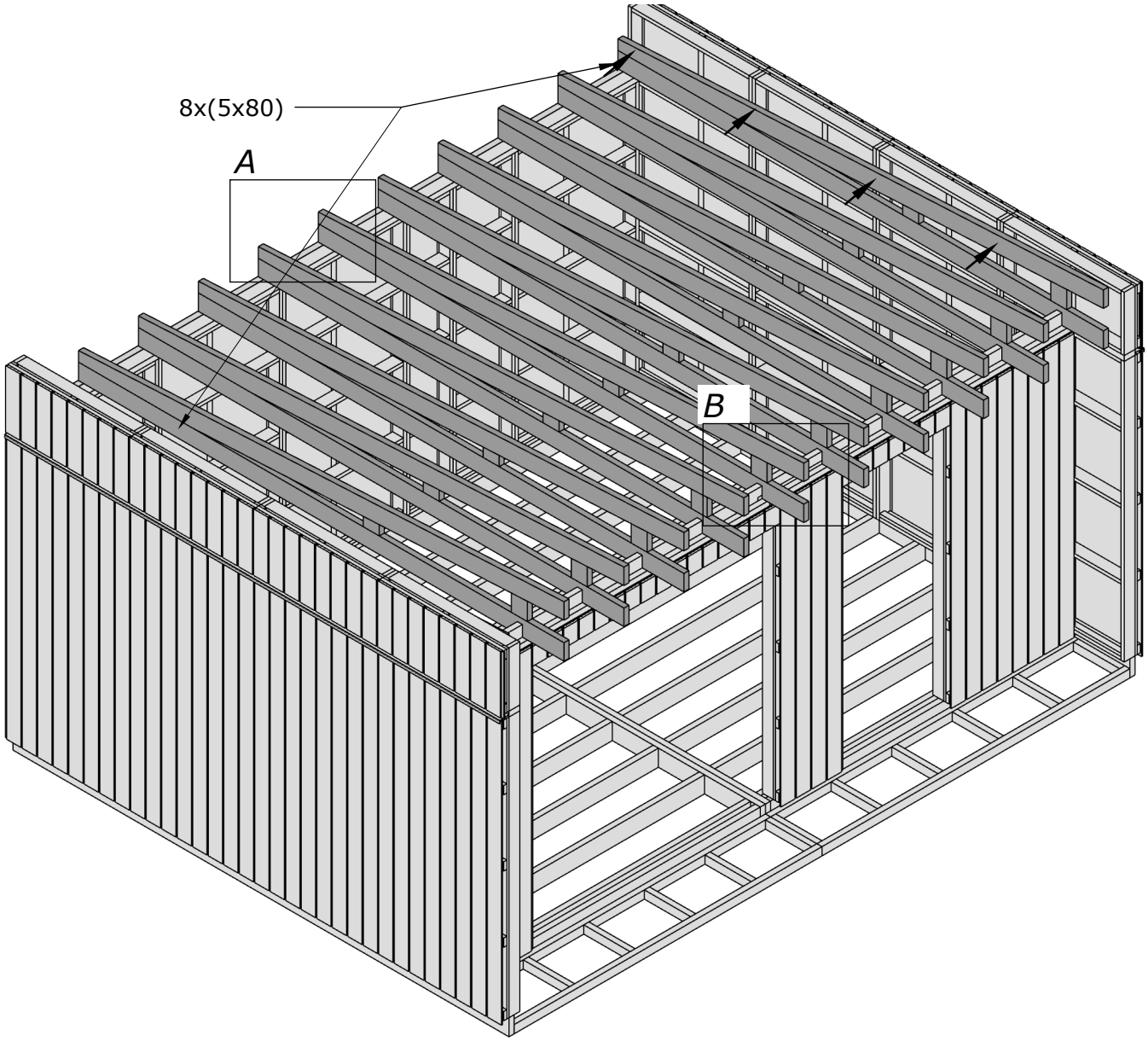

A

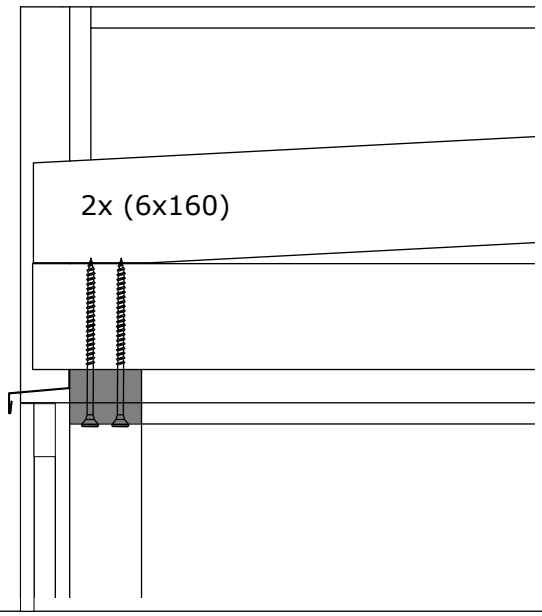

B

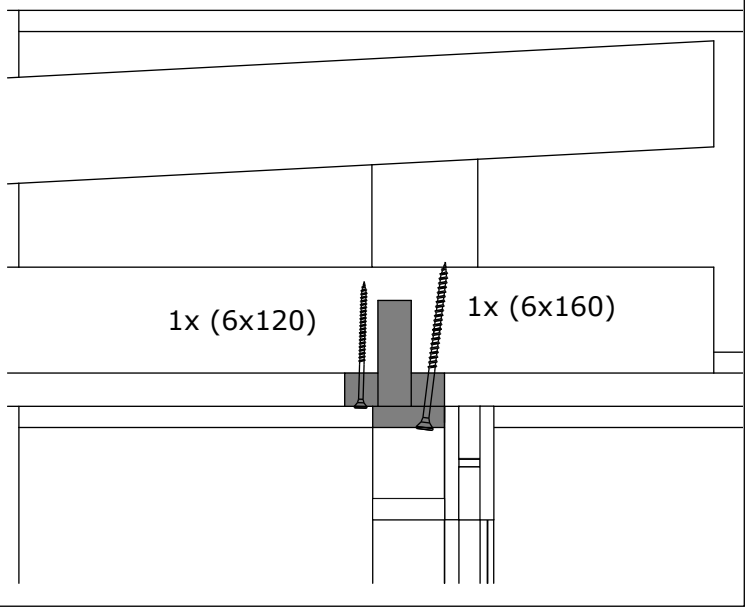

Sla1 *x4*

Ø5x80 *x44*

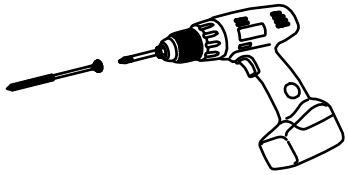

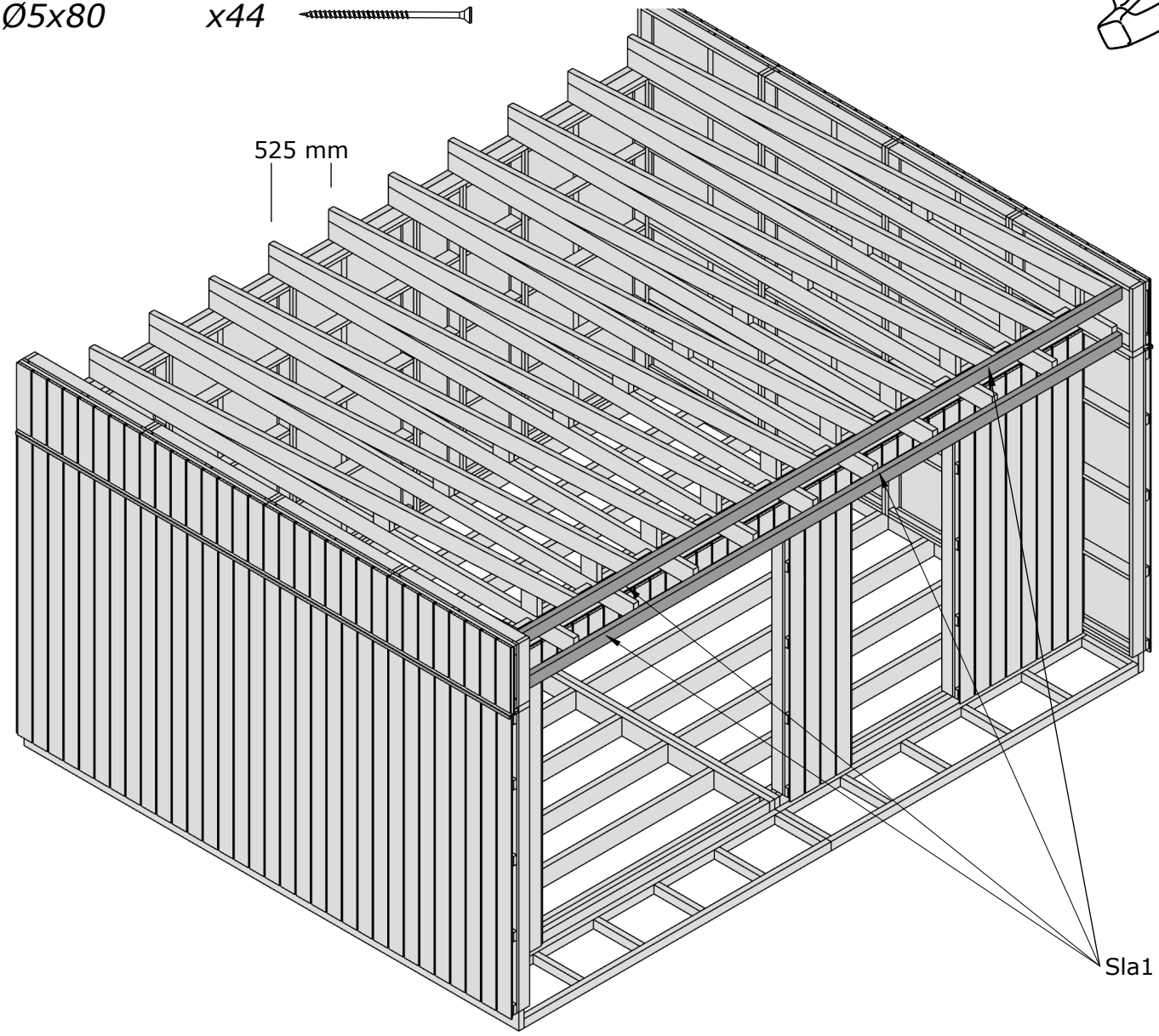

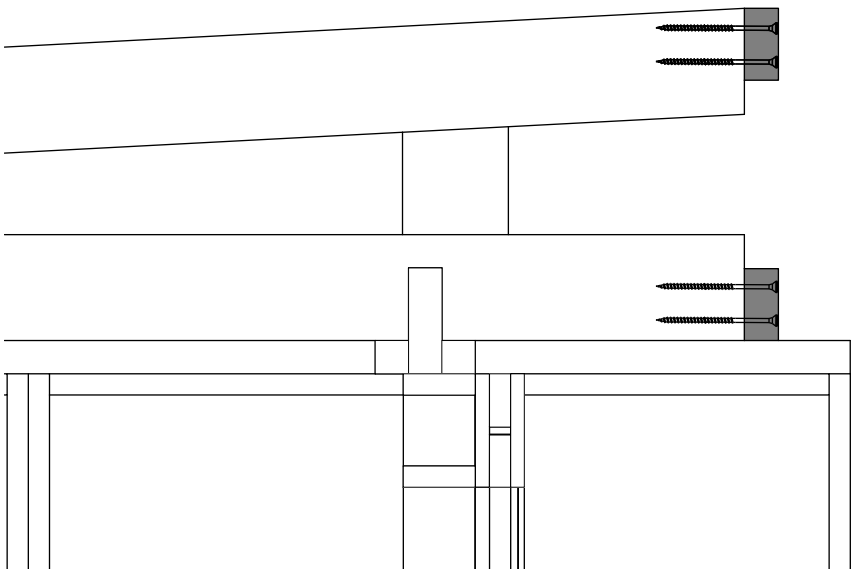

El9 x4
El10 x1
El11 x1

Ø5x80 x44

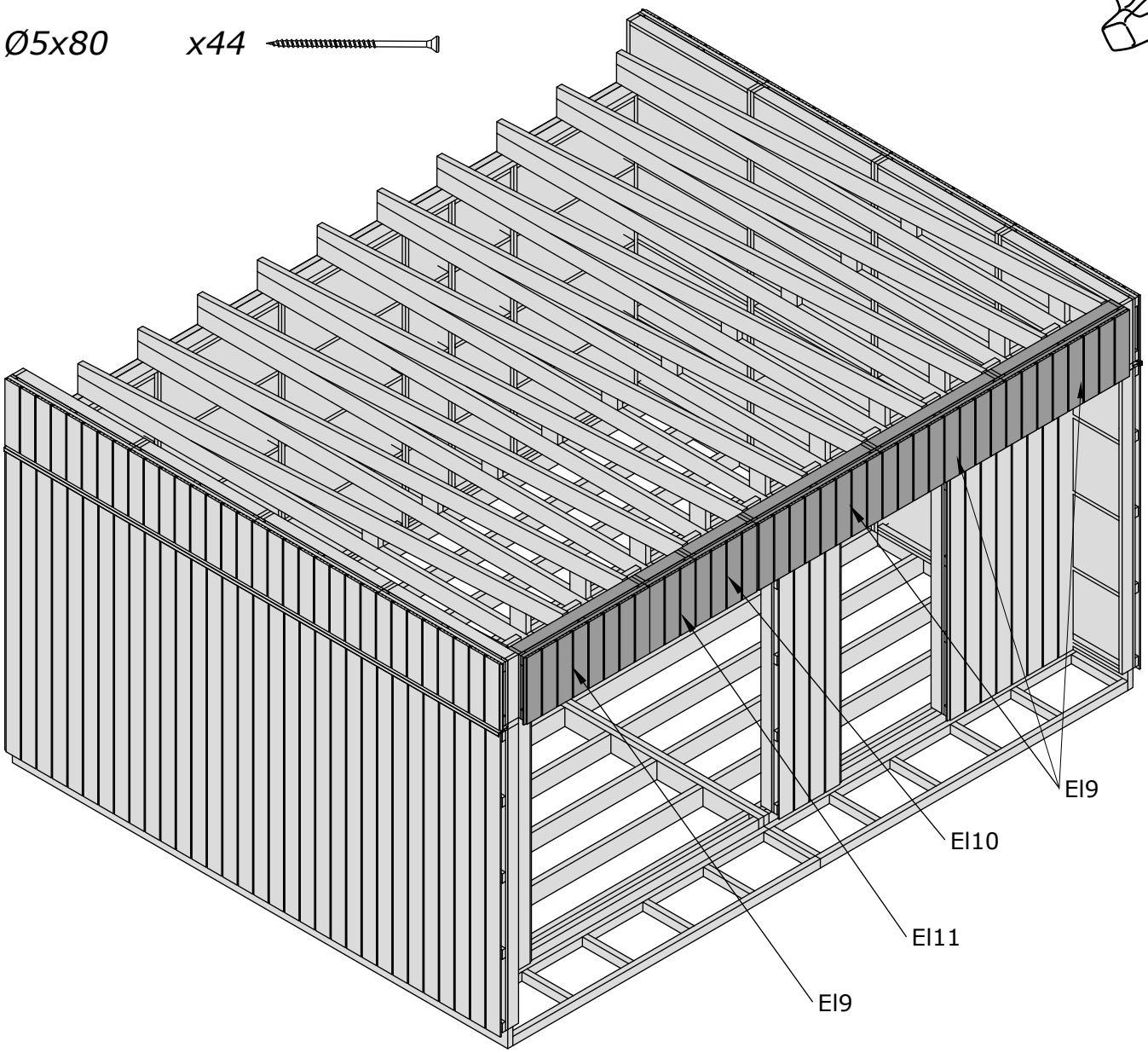

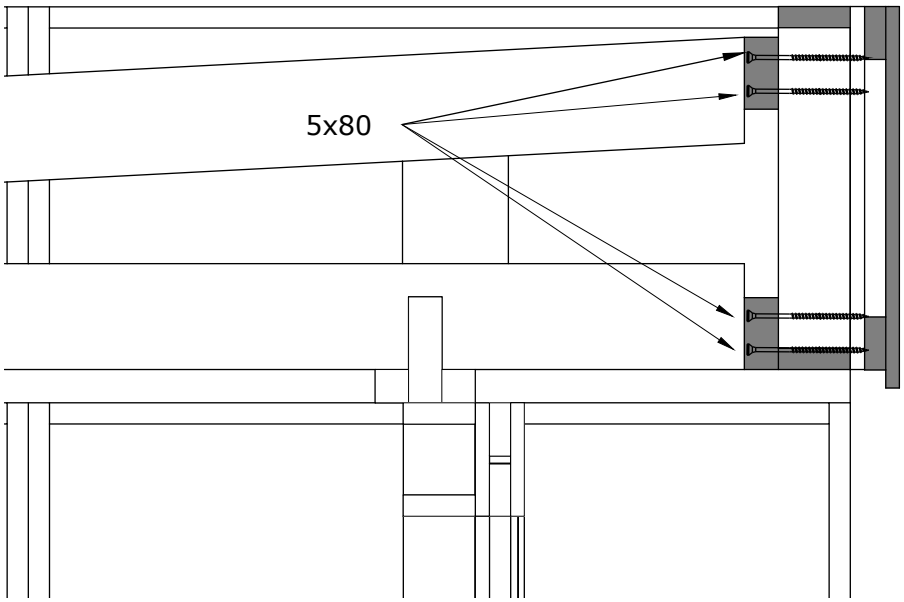

PST1 x4

Ø5x80 x16

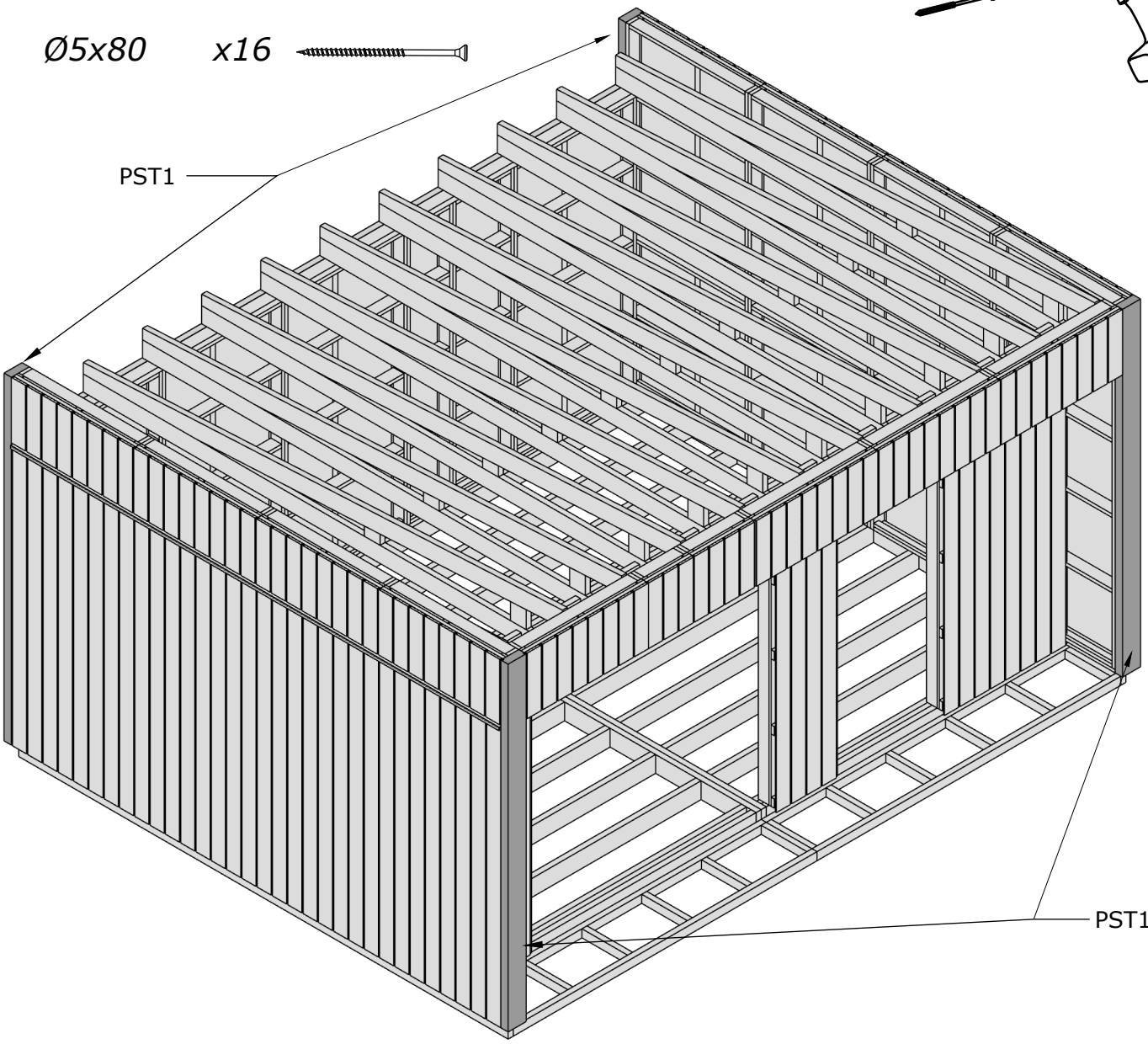

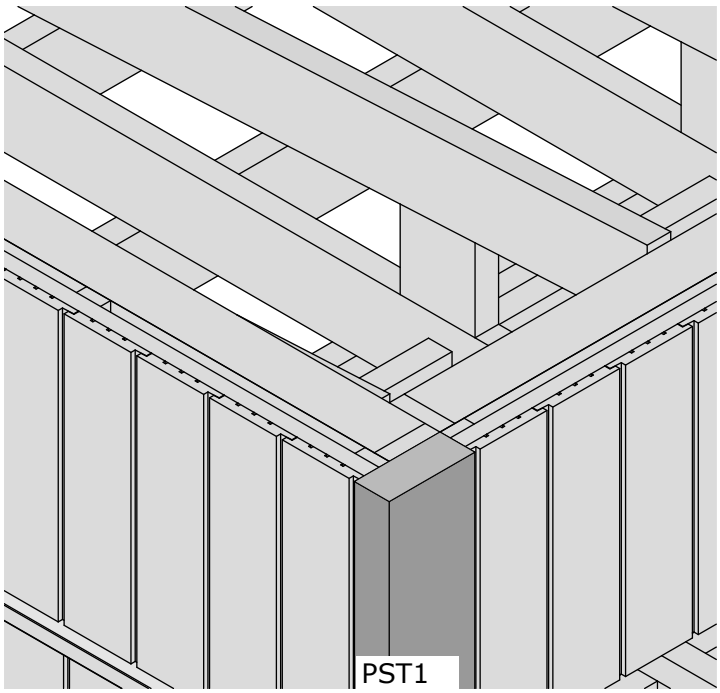

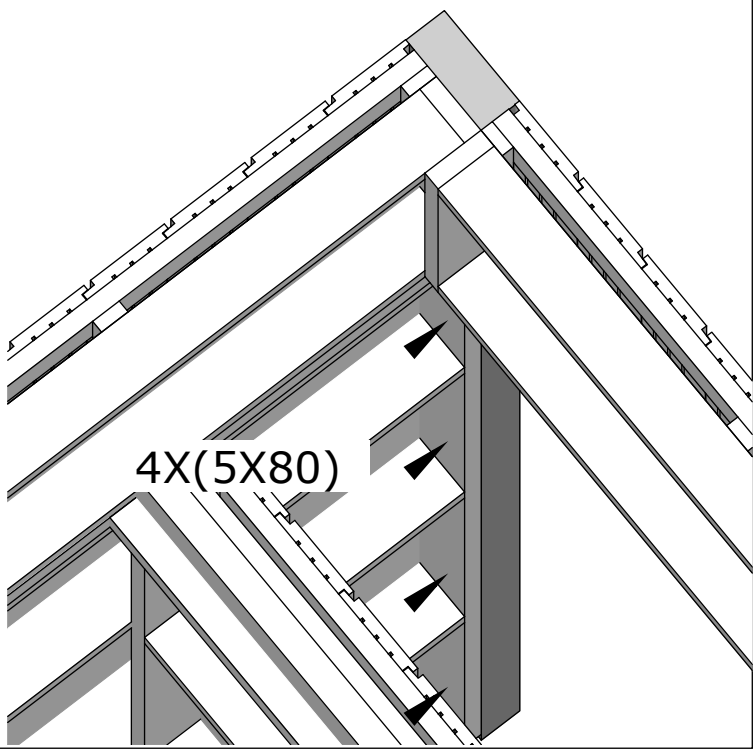

RB2-1 x48

Ø3X70 x550

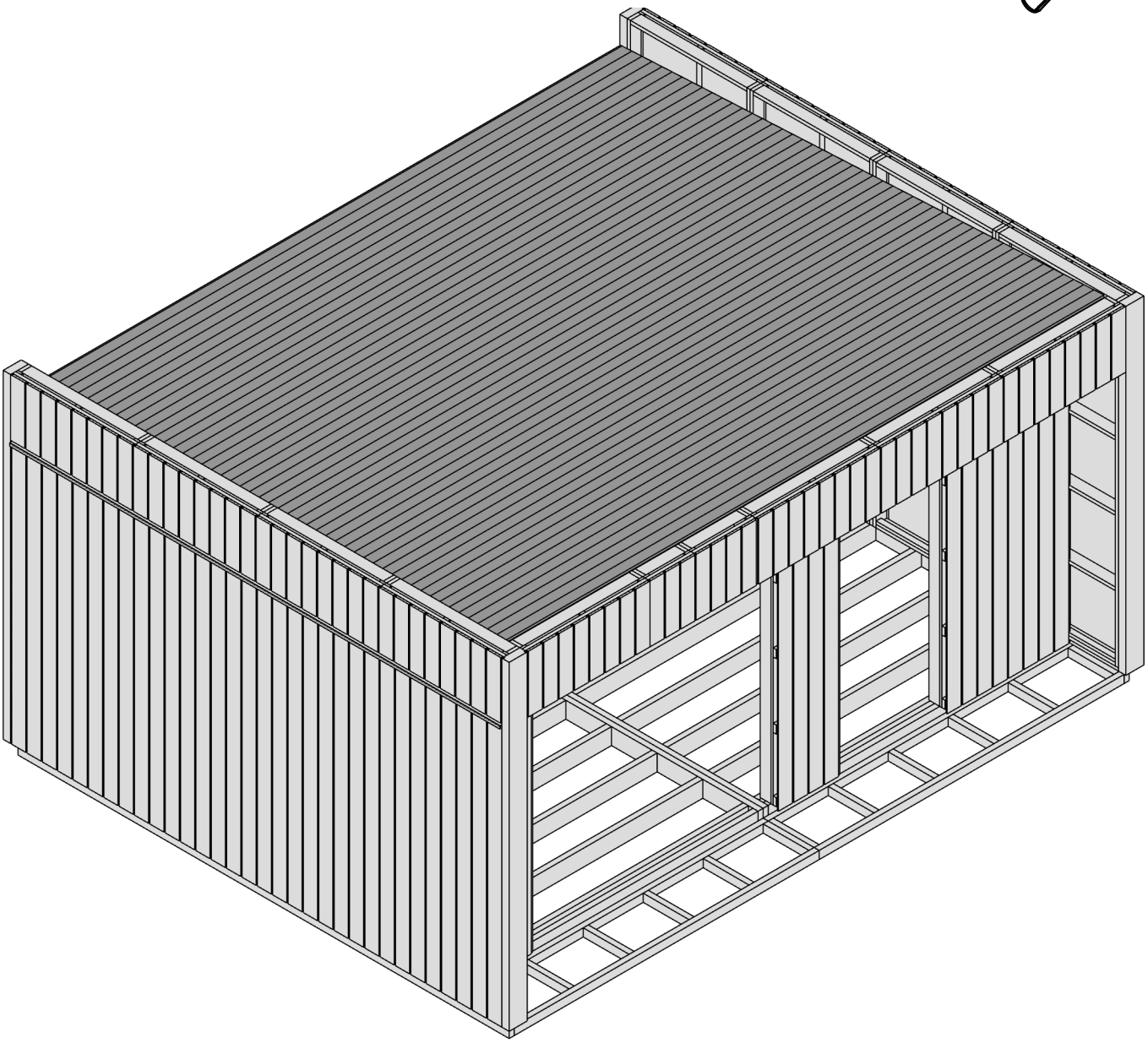

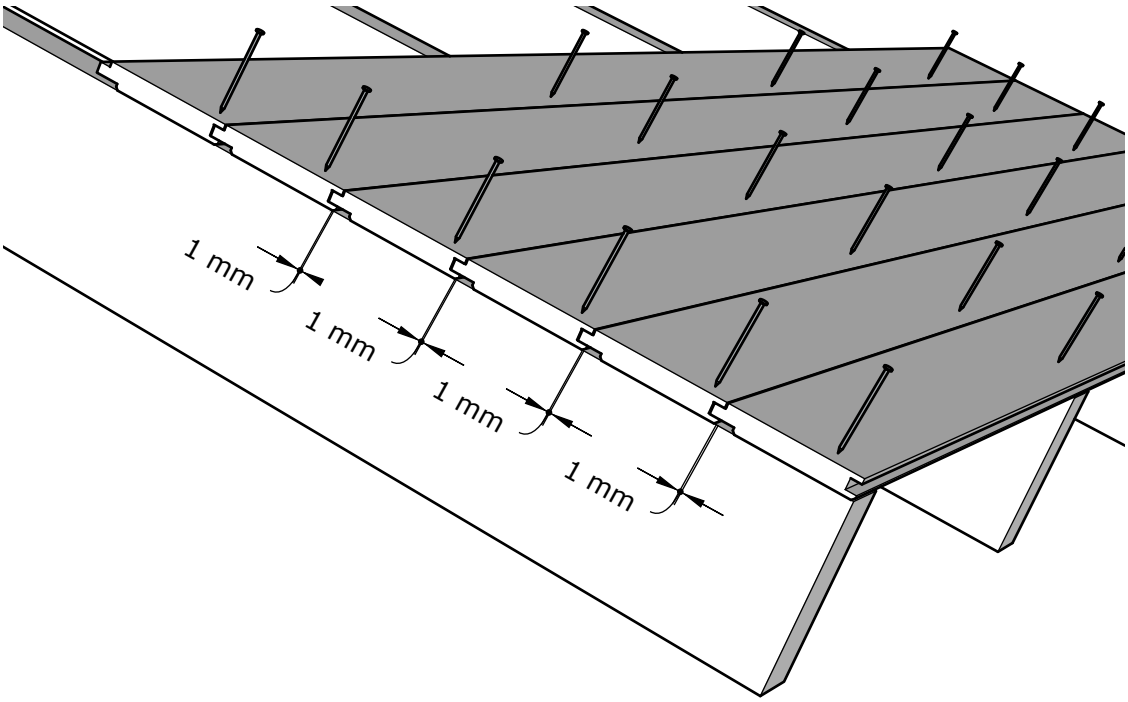

TB1-1 x3
TB1-2 x3

Ø4,5X60 x66

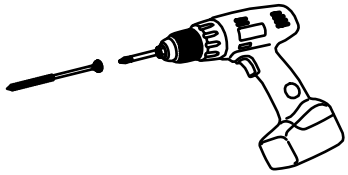

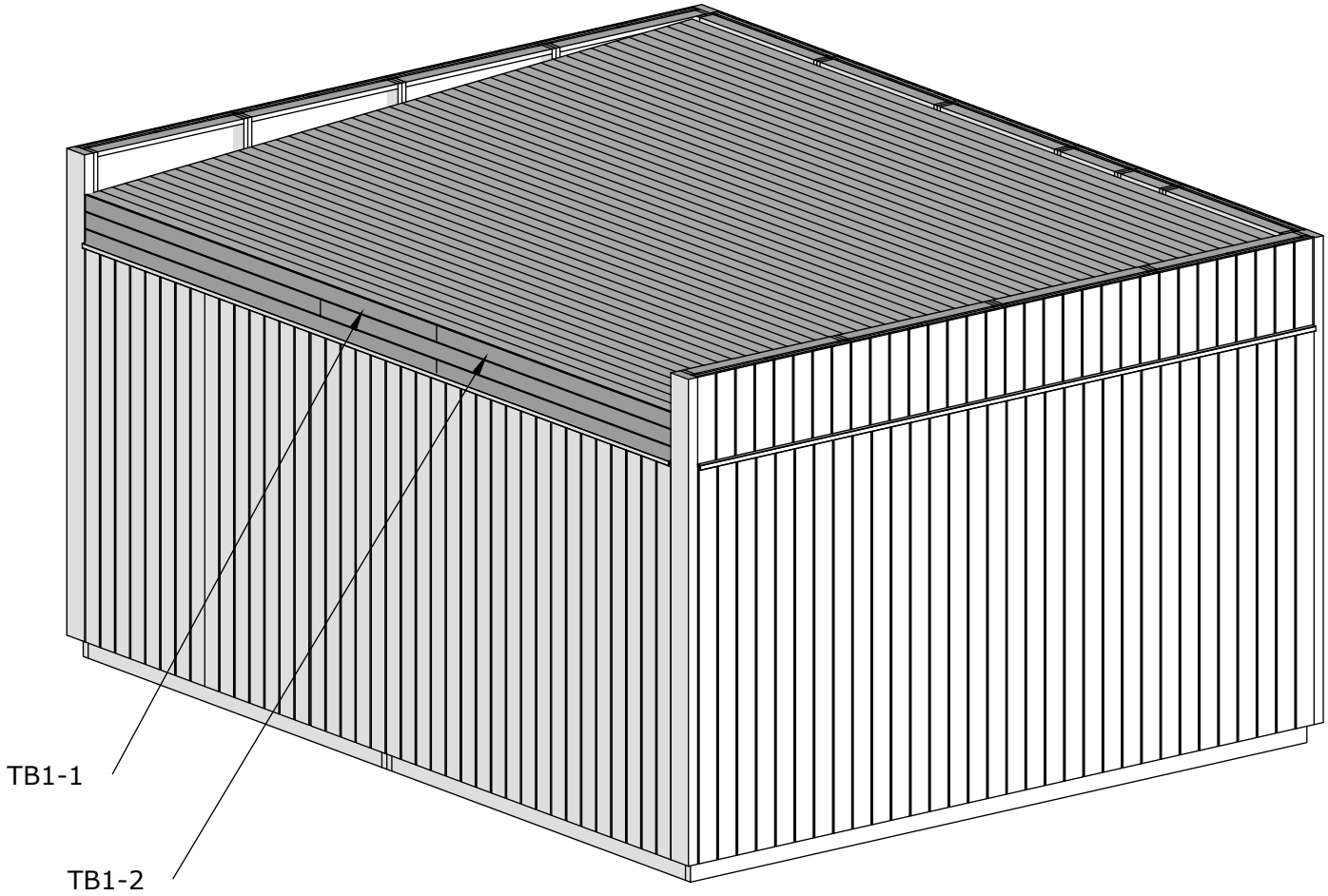

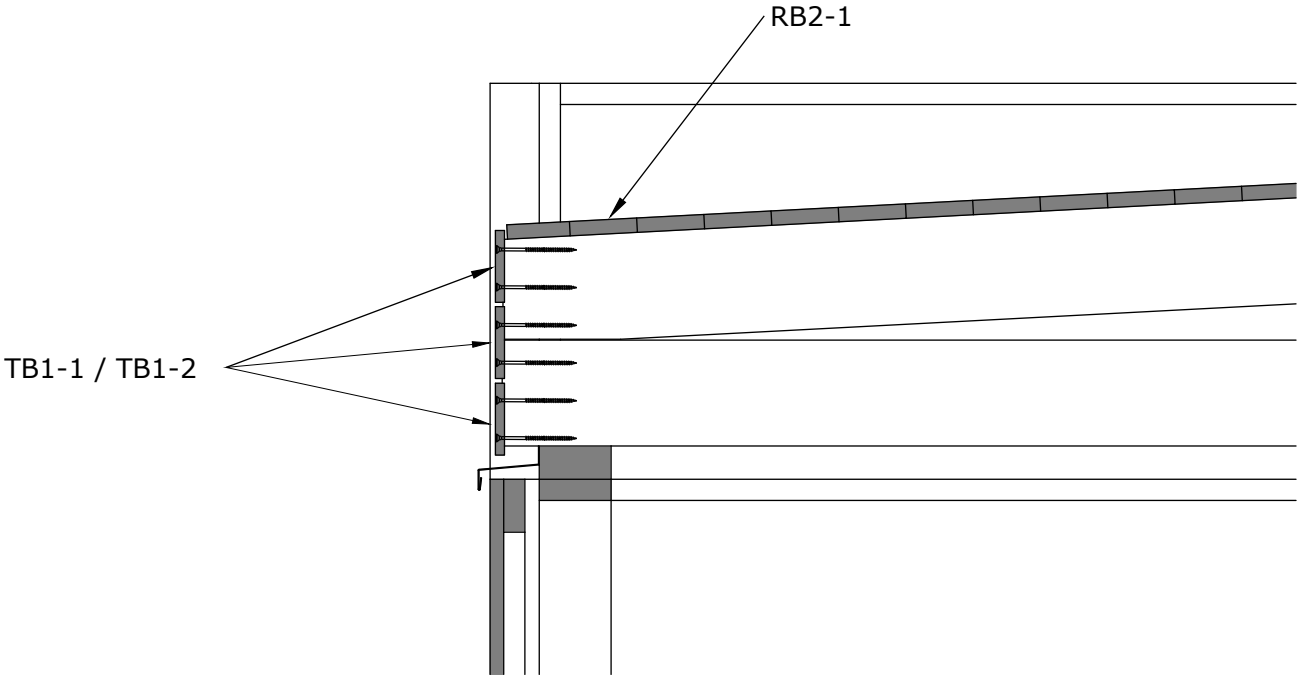

WG10-1 x2

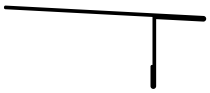

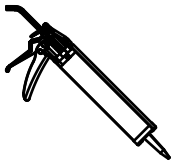

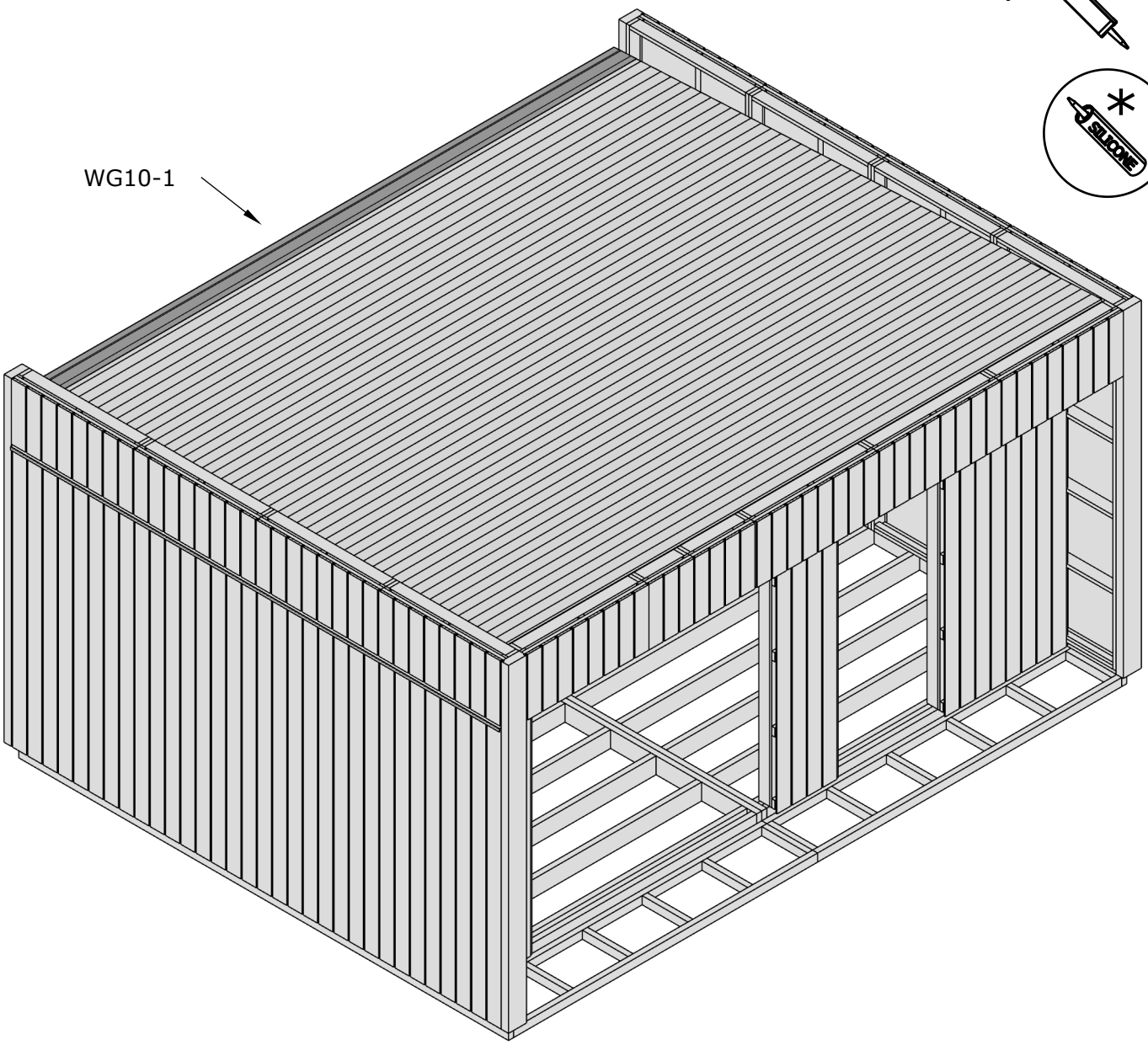

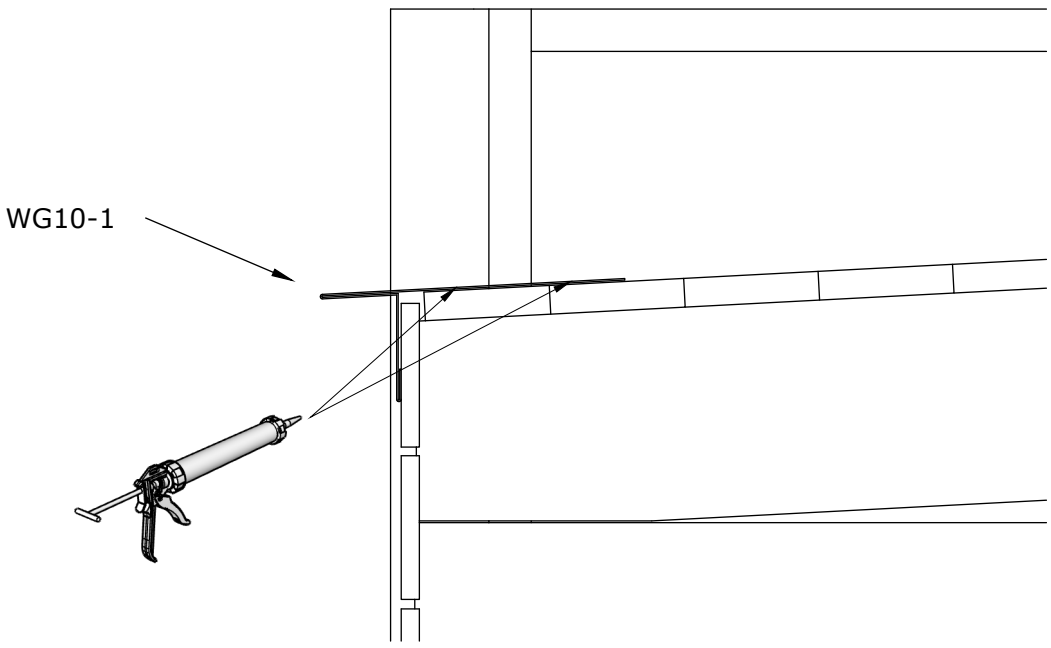

OSB_1 x2
OSB_2 x2
OSB_3 x2

Ø4,5X60 X8

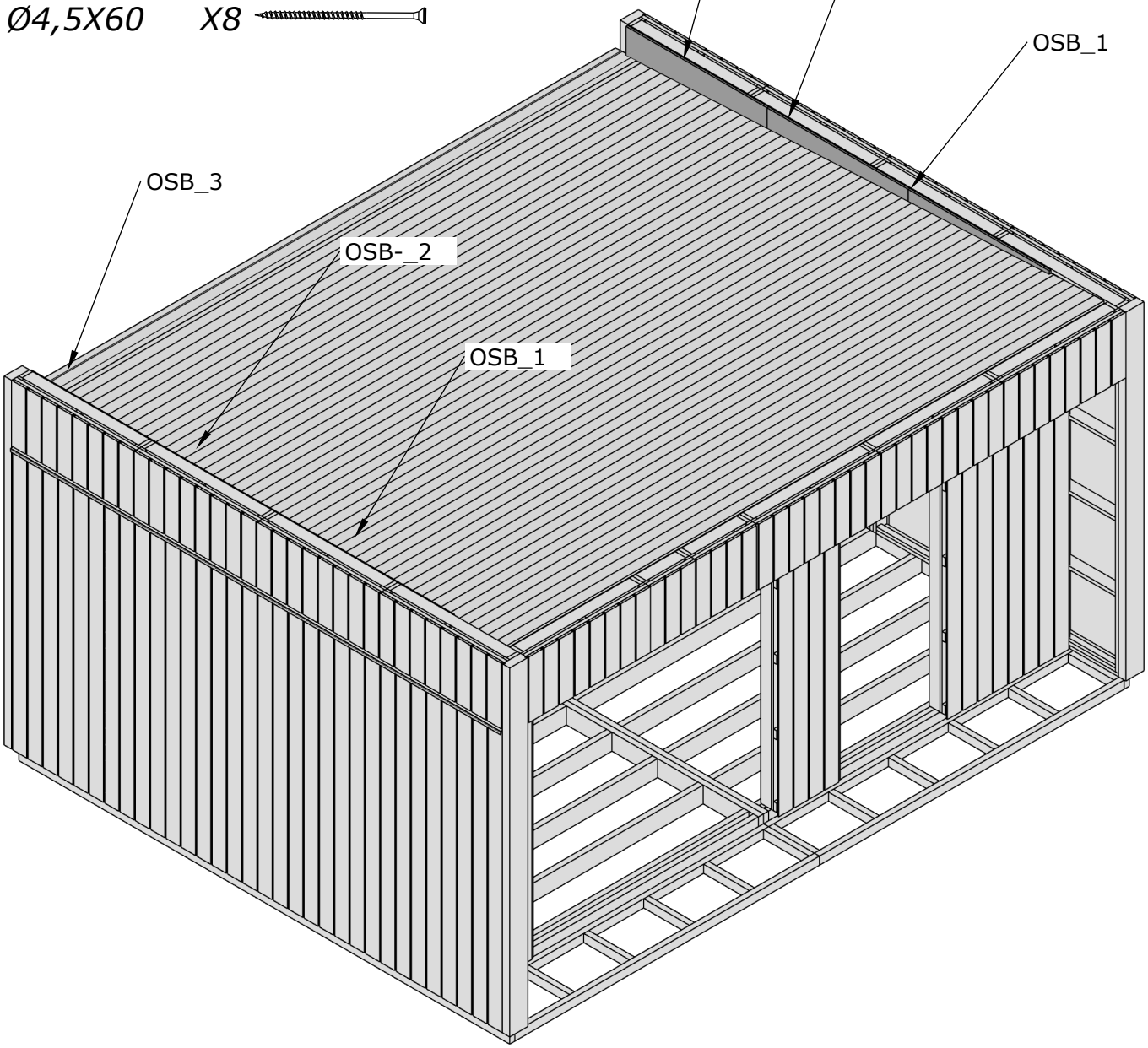

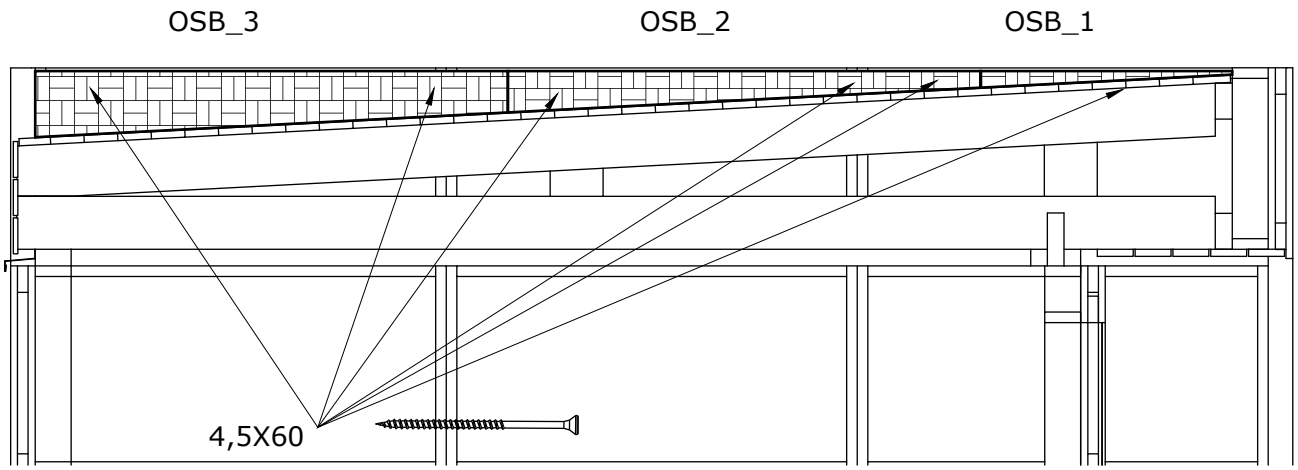

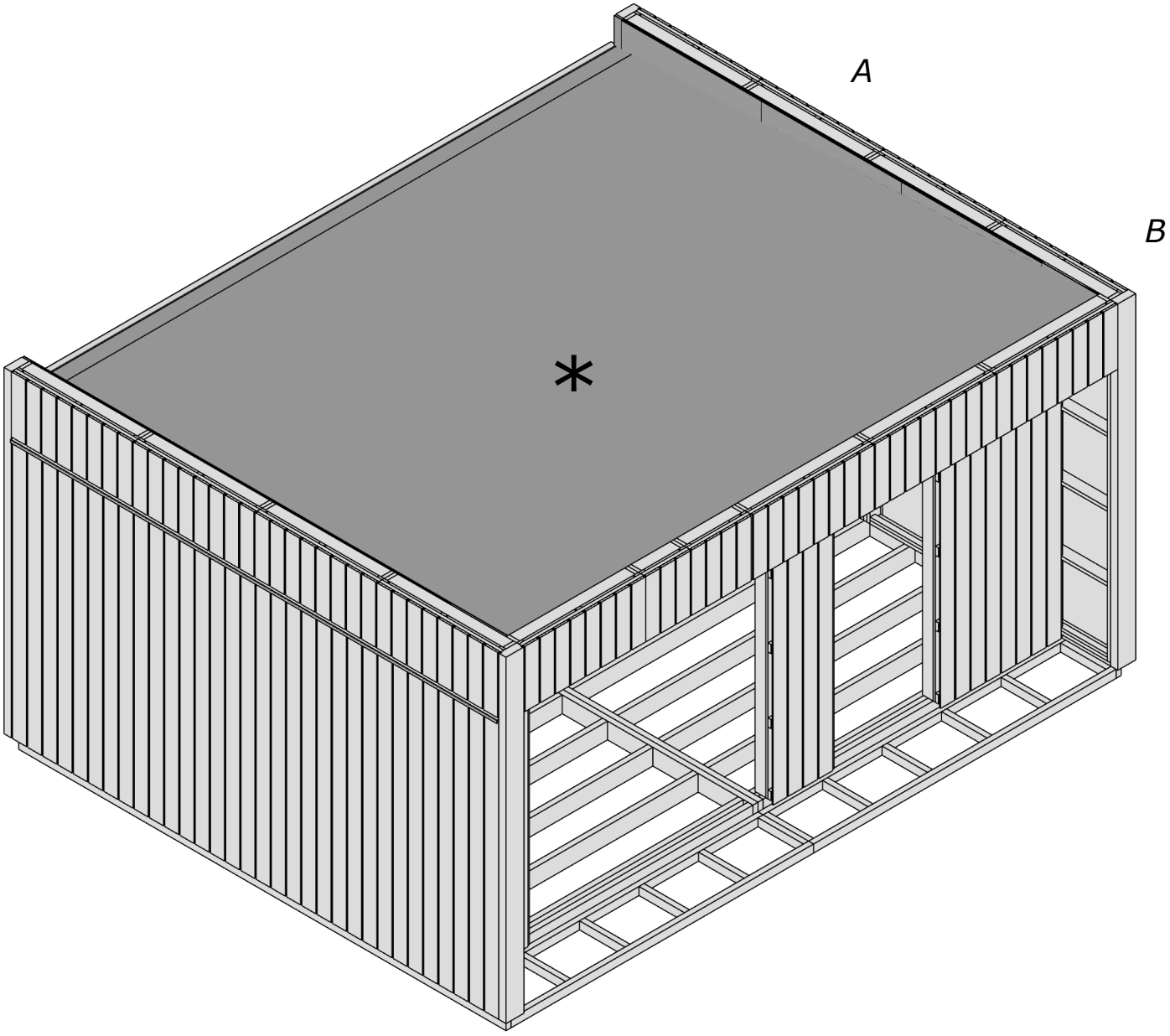
A
B
*

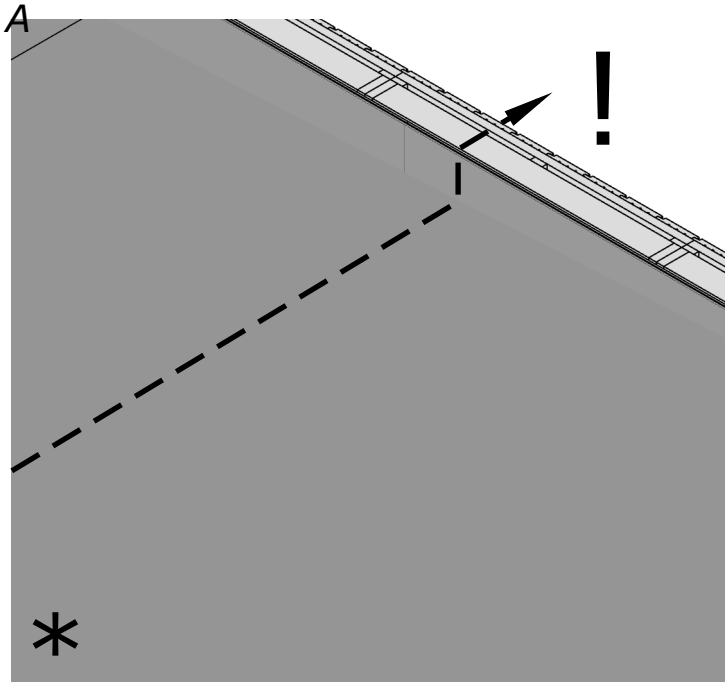
A
!
*

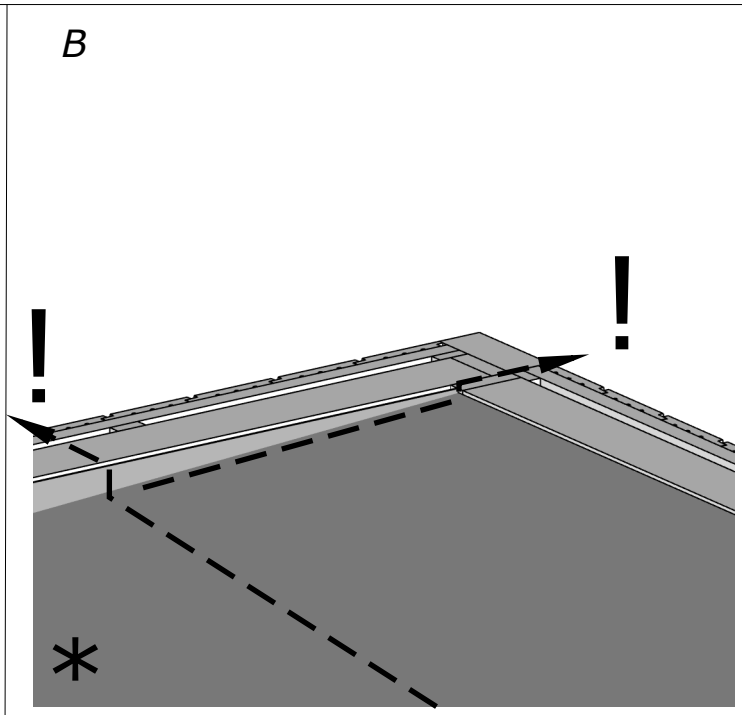
B
!
!
*

WG7-1 x4
WG7-2 x2

Ø4,8x28 x40

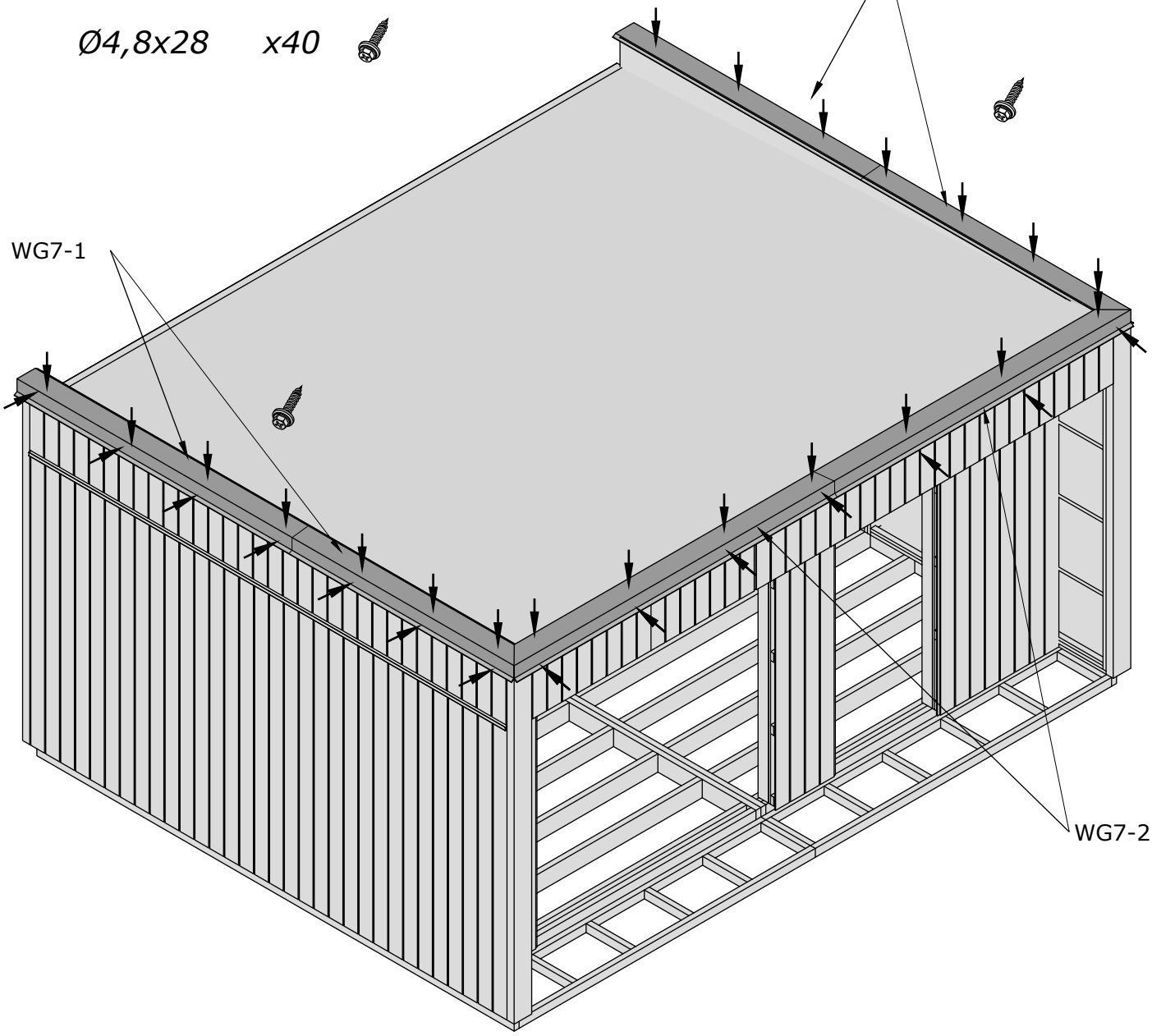

TB1-1 x6
TB1-2 x6

Ø4,5X60 x110

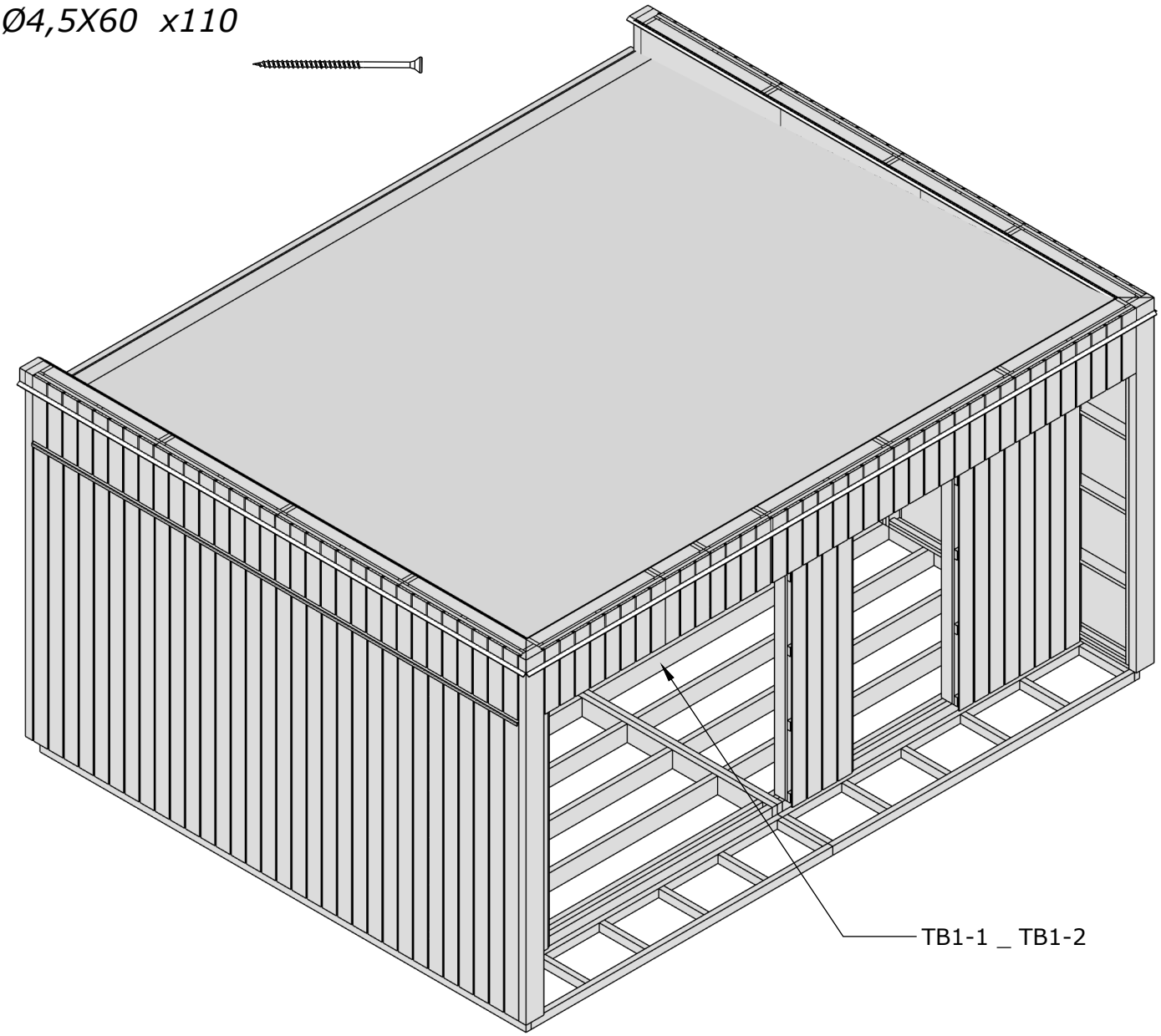

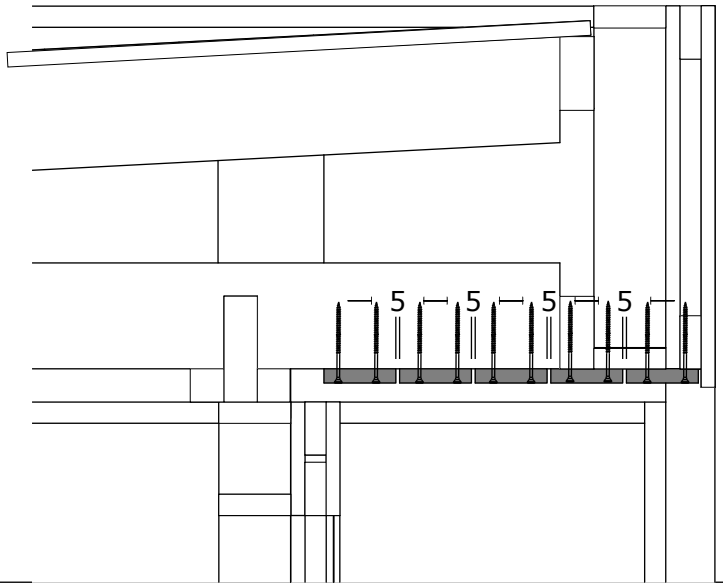

FB2-1 x60

Ø2,5x50 x400

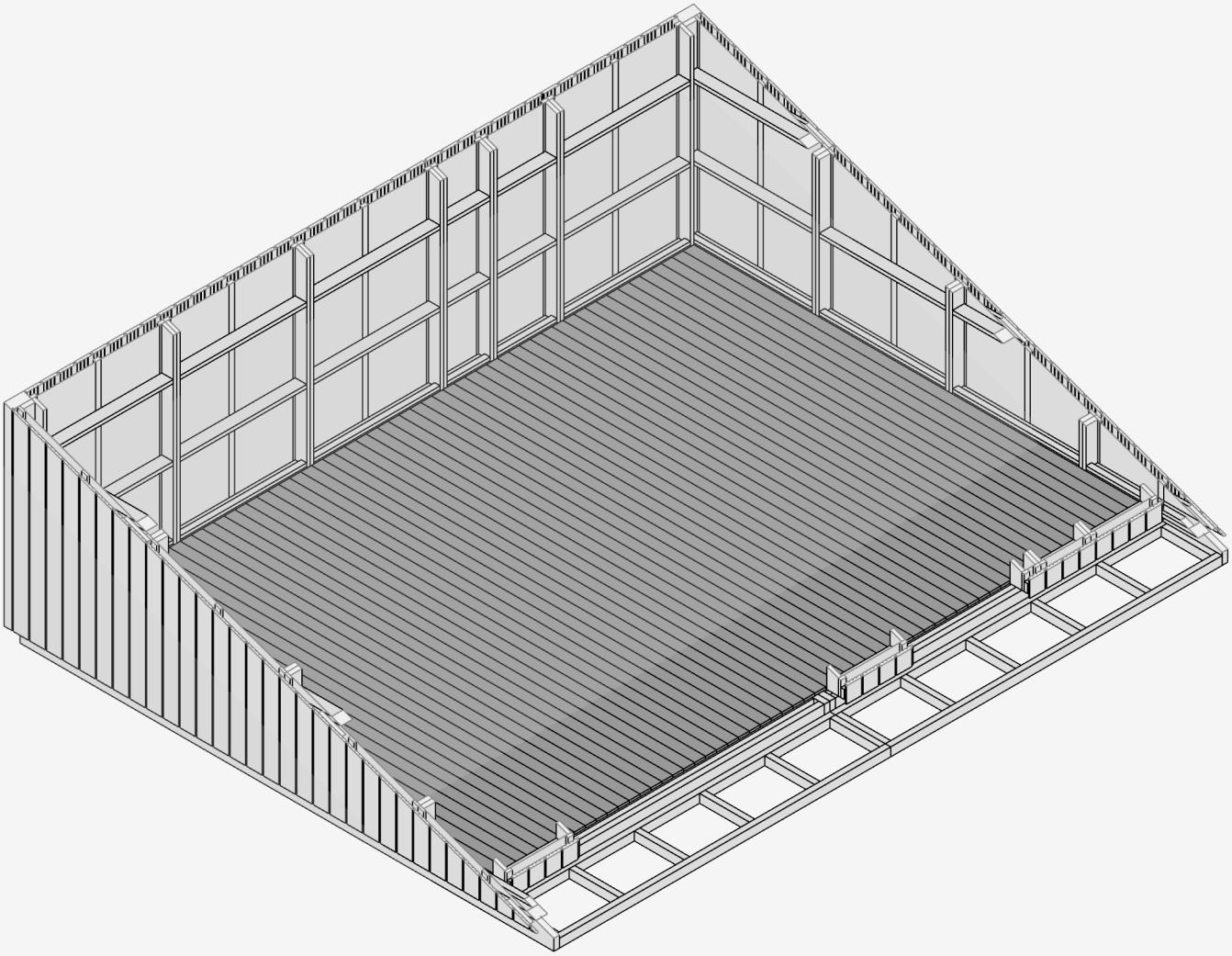

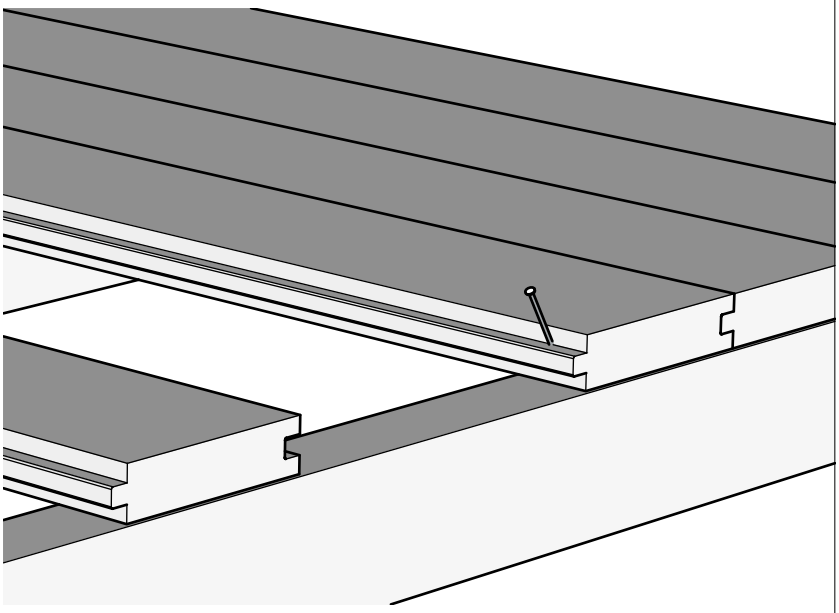

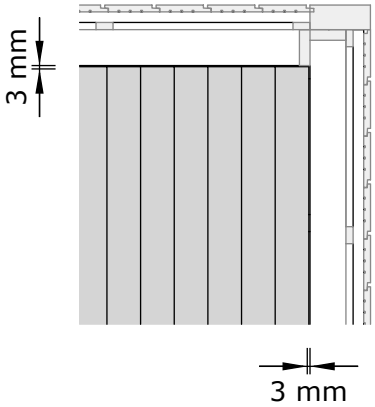

UL4 x1
UL5 x1

Ø2,5x50 x6

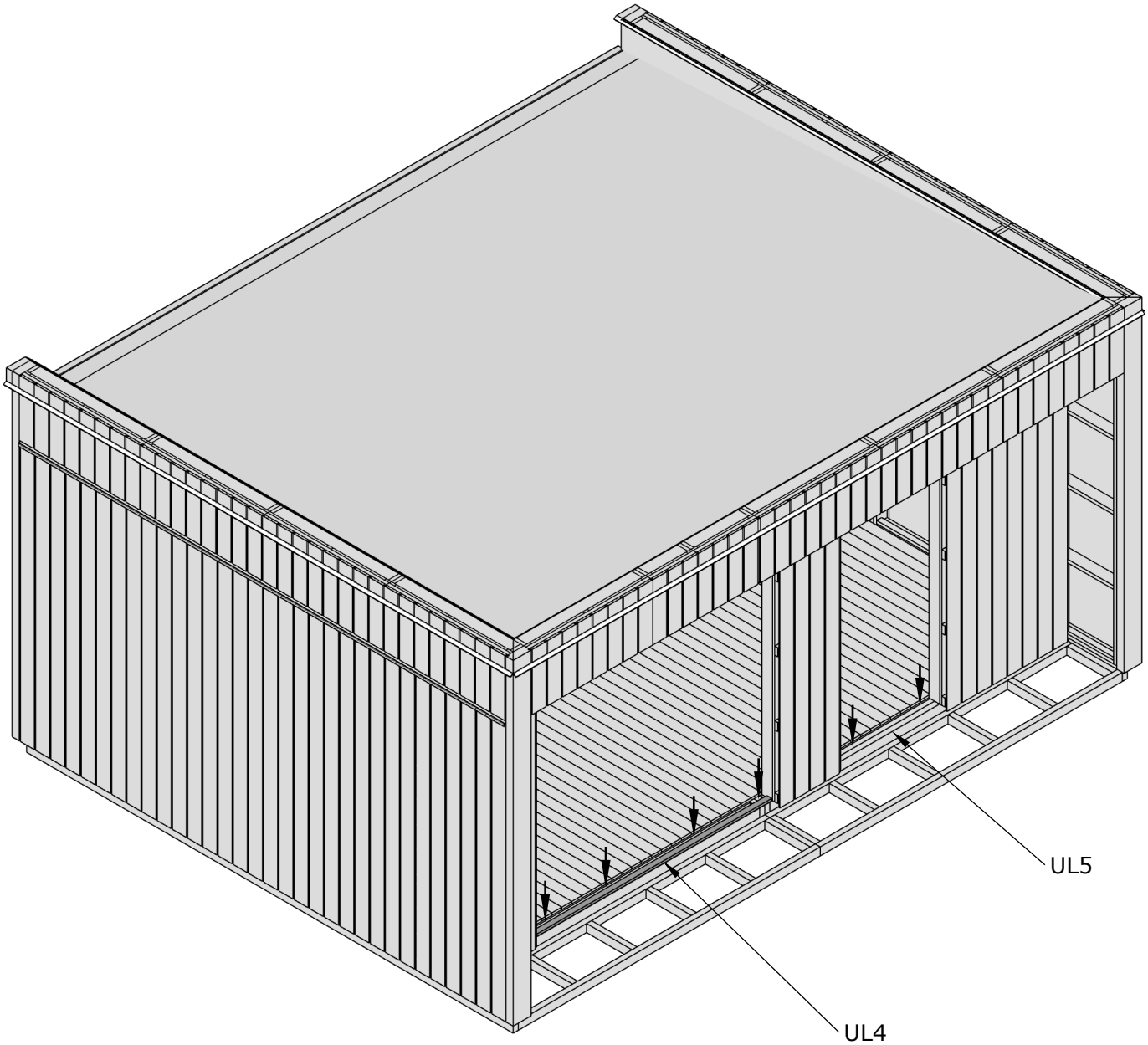

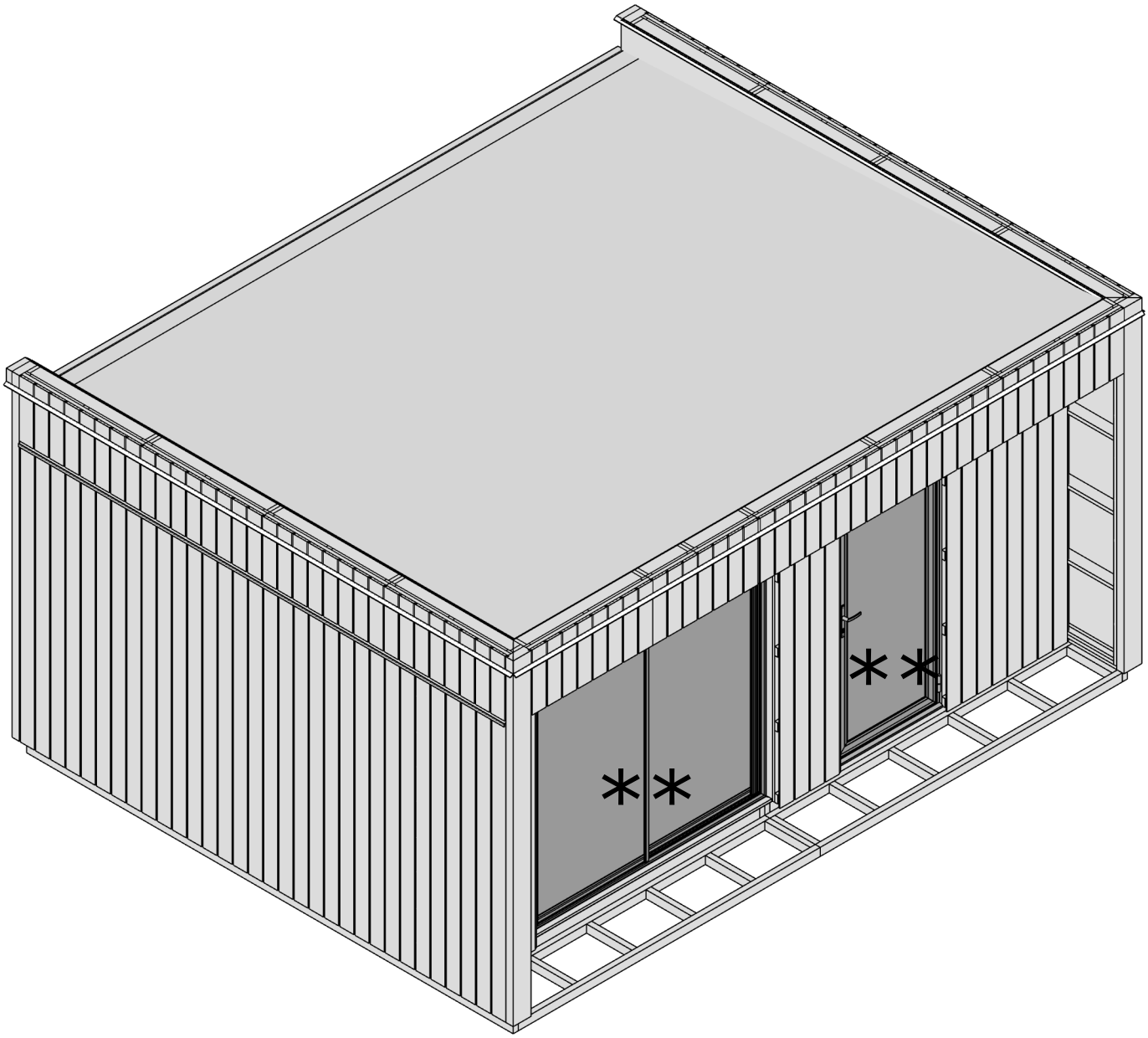

TB2-1 *x5*
TB2-2 *x5*

Ø4,5x60 *x120*

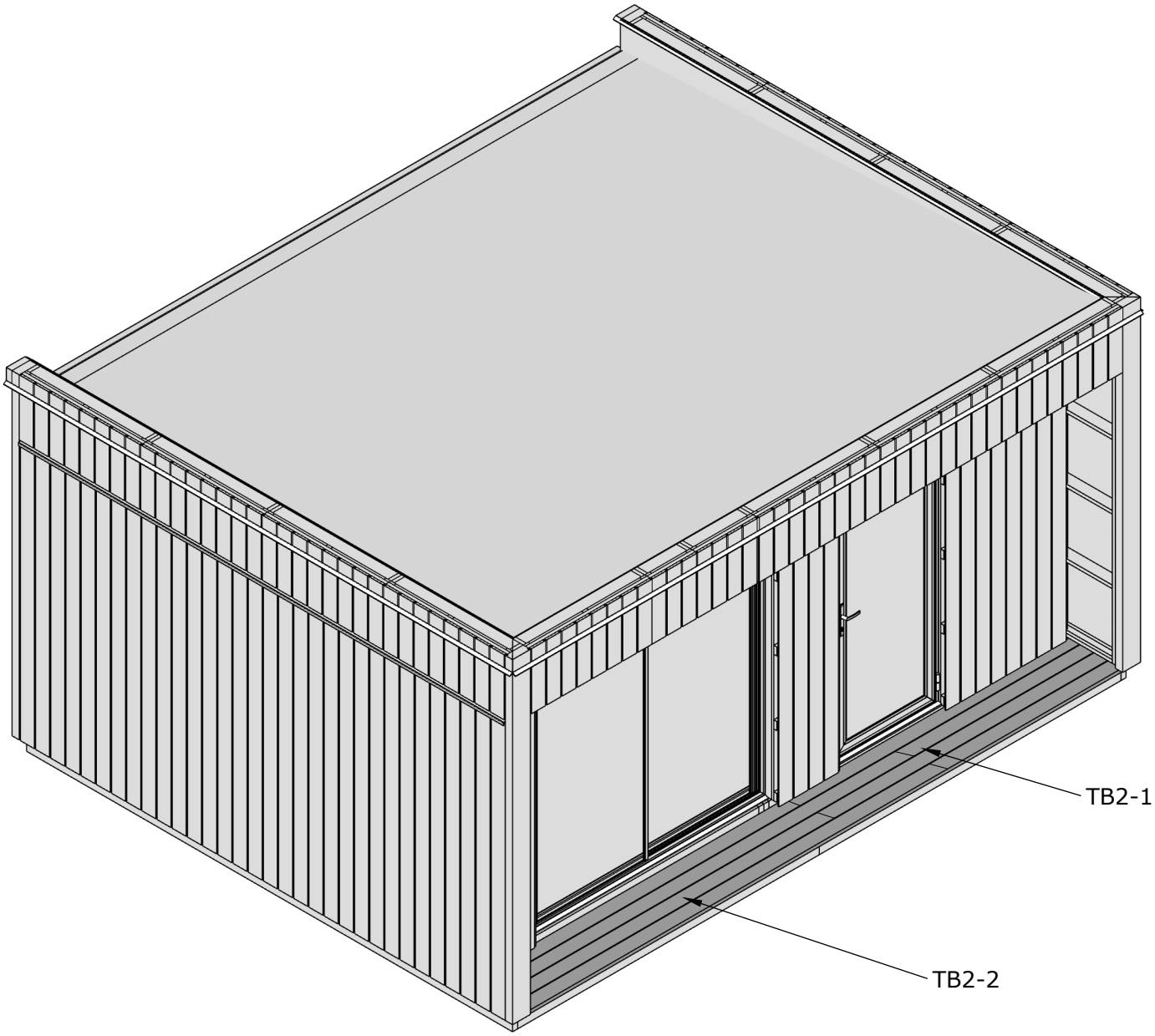

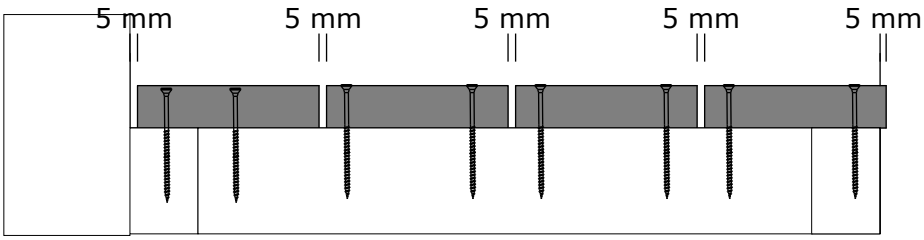

FB5-3 x10

Ø4,5x60 x100

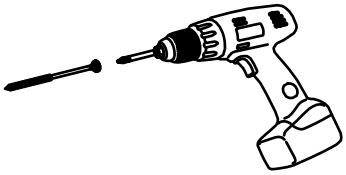

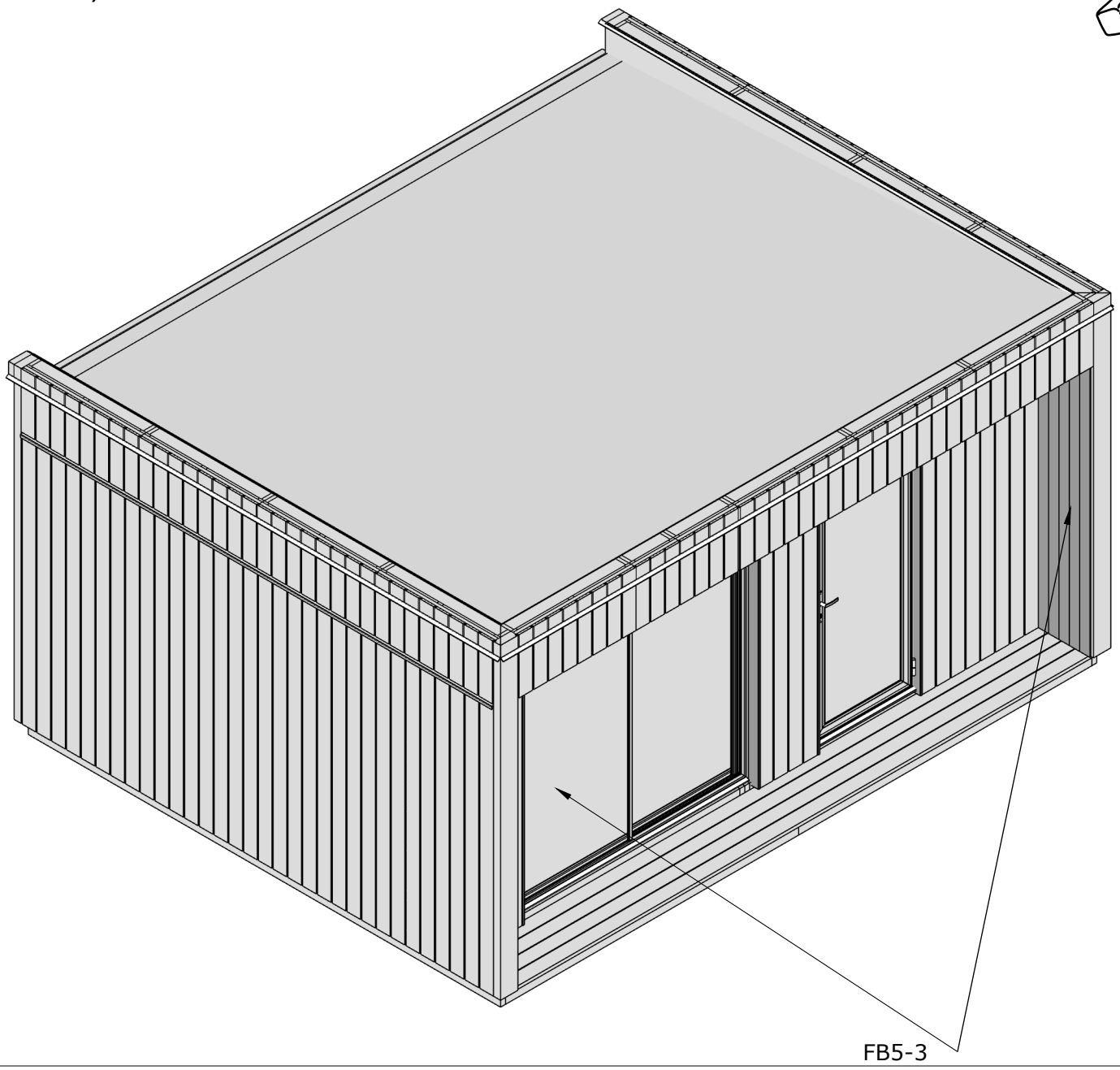

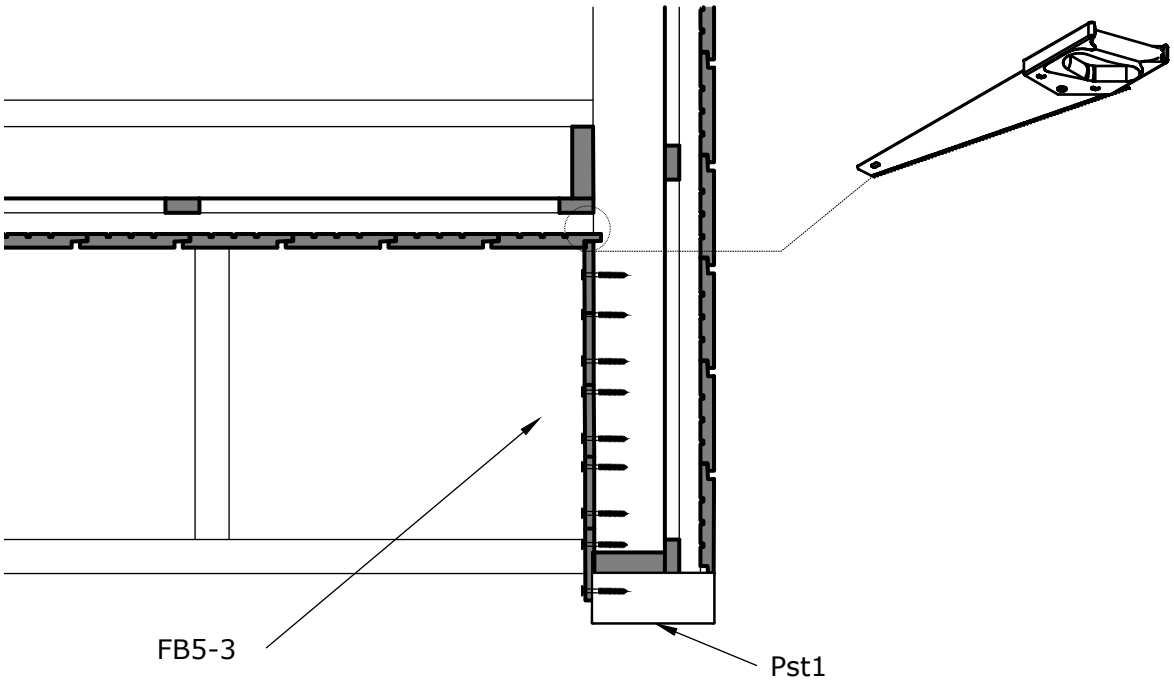

UL1 x4
UL2 x1
UL3 x1
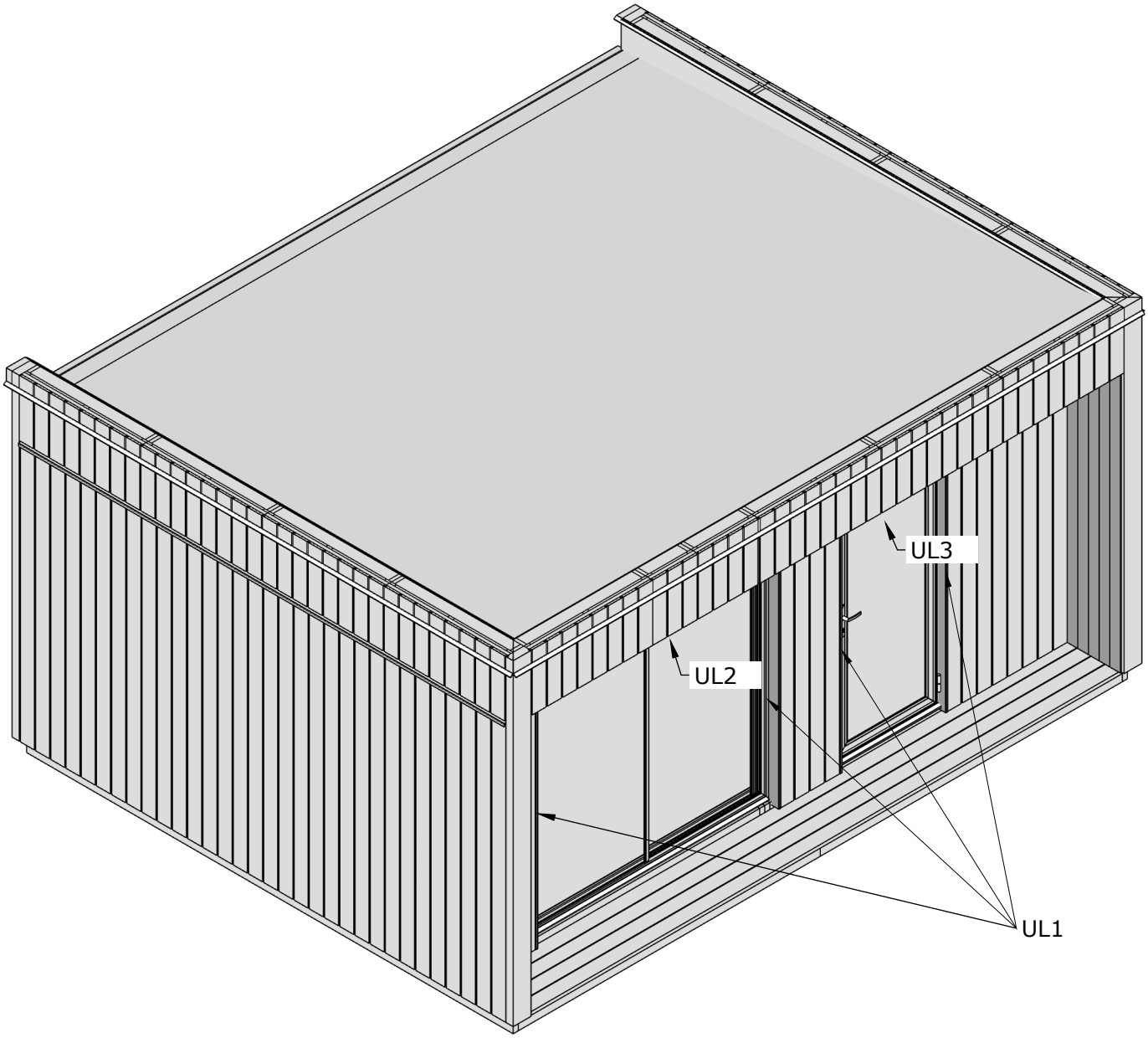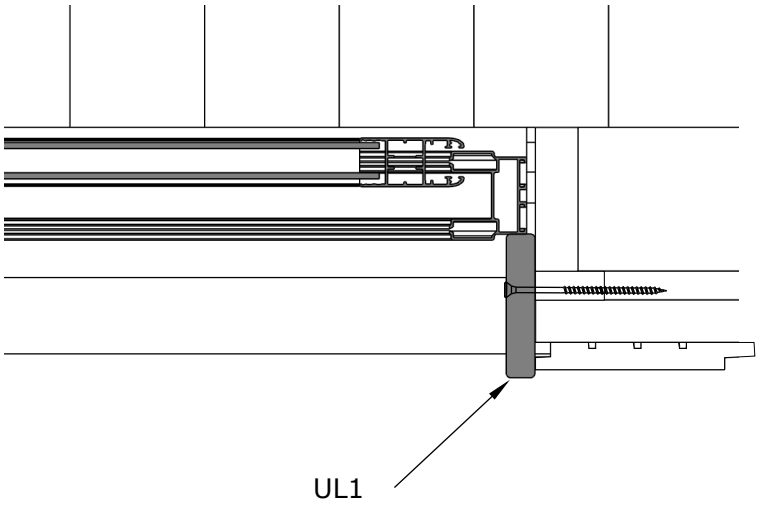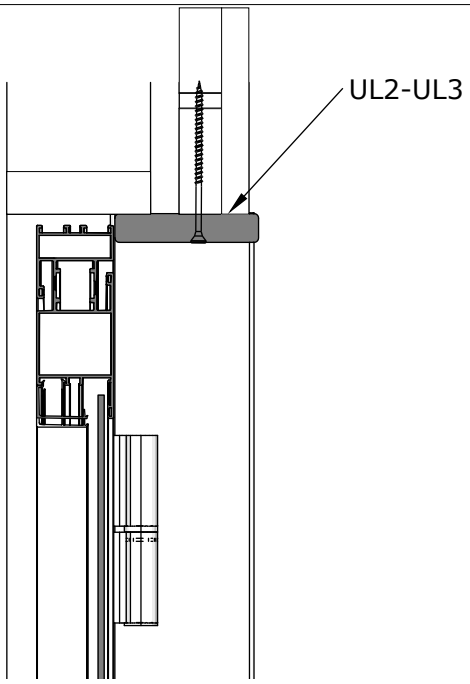
Ø4,5x60 x22